DECORLUX

ERLAU®
ARCHITECTURAL
INTERIOR

VEILIGHEIDSCONCEPTEN VOOR DE SANITAIRE RUIMTE

CATALOOG VOL.3-01.04.2018

INDEX - ERLAU - ARCHITECTURAL INTERIOR

VEILIGHEIDSCONCEPTEN VOOR DE SANITAIRE RUIMTE

ERLAU

Pagina

4 Advies & service
5 Welkom
6 ERLAU-Oppervlaktekwaliteit

Pagina

7 Kleurenkaart INTERIOR
8 – 11 ERLAU-voordelen
12 Modulair handgreepsysteem

Pagina

13 – 14 Kwaliteit in detail
15 – 17 Onopvallende ERLAU hulp

HAND- EN CONSOLEGREPEN

18 –19 Hand- en consolegrepen
20– 25 Producten

MAATWERK

42 – 43 Douche-omgeving
44 – 47 Douche-omgeving; norm (AU)

BEVESTIGINGS - / MONTAGE- SETS

96 - 97 Producten

SPROEIKOPSTANG DOUCHEGRIJPSTANGEN

26 – 27 Sproeikop- en douchegrijpstangen
28 – 31 Producten

DOUCHEZIT

48 – 49 Douchezitjes
50 – 57 Producten

PRIJSLIJST

98 – 126 Producten

DOUCHE- EN SPATWATERGORDIJNEN

32 – 33 Douchegordijnen / Ophangsystemen
34 – 39 Producten

OPKLAPBARE STEUNGREPEN & TOEBEHOREN

58 – 59 Opklapbare steungrepen & toebehoren
60 – 69 Producten

ONTWERP EN NORMEN

107 Reiningingsadvies
109 – 116 Norm Duistland
117 – 122 Norm Oostenrijk
123 – 125 Norm Zwitserland

COMPONENTEN

40 – 41 Producten

TOEBEHOREN

70 – 71 Spiegel, Accessoires en verlichting
72 – 95 Producten

ERLAU®

ONZE SERVICE

Van ontwerp tot uitvoering

ERLAU SERVICES :	
Advies bij ontwerp	• Hulp bij ontwerp. • Selectie en aanbeveling van producten. • Visualisatie- en uitrustingssuggesties met ruimteweergaven in 2D of 3D
Werfbezoek bij uitvoering	• Gesprekken met beleidsmakers betrokken bij het project. • On-site presentatie van de producten.

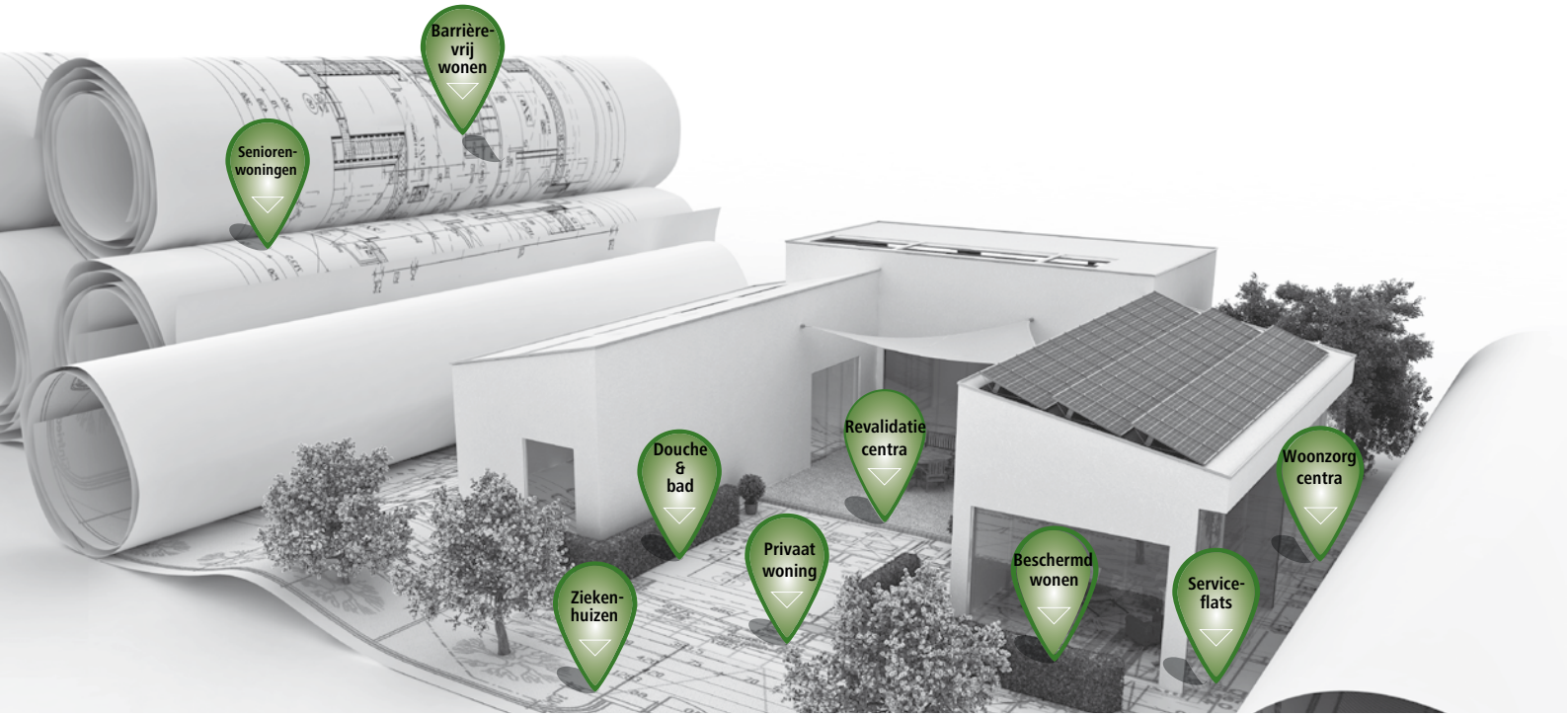

WELKOM

BIJ ERLAU PROJECTINRICHTING **INTERIOR**

Samen met het engagement voor een universeel ontwerp, definieert Erlau maatstaven in kwaliteit, functionaliteit en ergonomie voor mofne en tijdloze projecten voor zowel binnen als buiten.

In de private en publieke zorgsector zijn natte en gladde oppervlakken in de badkamer, douche of wc ,een combinatie die het risico op ongevallen vaak verhoogt.

Daarom stellen ontwerpers en gebruikers hoge eisen aan stabiliteit en veiligheid, terwijl ook het esthetische belangrijk blijft. Wij van Erlau gaan deze uitdaging sinds tientallen jaren aan met altijd nieuwe normen in productontwikkeling, materiaal onderzoek en kwaliteitszorg.

Om aan deze unieke behoeften van onze klanten te voldoen, hechten wij veel belang aan individueel en professioneel advies.

MEER ERGONOMIE

Erlau-Technologie is op mensenmaat ontwikkeld. Warme kleuren en aangenaam aanvoelende kwaliteits-oppervlakken zorgen voor **be"grijp"bare** veiligheid bij onze hand-en steungrepen.

MEER ATTRACTIVITEIT

Eenvoudige en kostenbesparende plaatsingen; door een moduleerbaar aanbouwprincipe en doordachte bevestigingssystemen, dit zonder in te boeten aan attractiviteit.

MEER KNOW-HOW

In ziekenhuizen, revalidatiecentra, openbare baden woonzorgcentra of gehandicaptenzorg faciliteiten, overal zijn Erlau-producten in gebruik sinds vele jaren.

MEER INNOVATIE

Mooie en zelfverklarende Erlau-Producten vermin-deren de veiligheidsrisico's in de sanitaire ruimte, en verhoogt daardoor het welzijn in zowel de private als openbare sanitaire ruimte.

De kleurweergave in deze catalogus kan omwille van druktechnische redenen van het origineel afwijken.
Design & technische wijzigingen voorbehouden.

DECORLUX-NL-161205

ERLAU®

POLYAMIDE-COATING

De Erlau-polyamide (PA)-coating reduceert bacteriënvorming t.o.v. roestvrijstaal met minstens 60%!

ALLE ERLAU-HAND- EN STEUNGREPEN ZIJN STANDAARD VOORZIEN MET DEZE EIGENSCHAP

BACTERIËNVORMING VERMIJDEN

Meer en meer wordt bij het gebruik van hand- en steungrepen in sanitaire ruimtes van ziekenhuizen, woonzorgcentra, e.d.,de preventie van bacteriënvorming steeds belangrijker.
De strijd tegen bacteriën moet worden opgevat in een totaal-plan.
Onze producten kunnen hier een aanzienlijke bijdrage leveren.

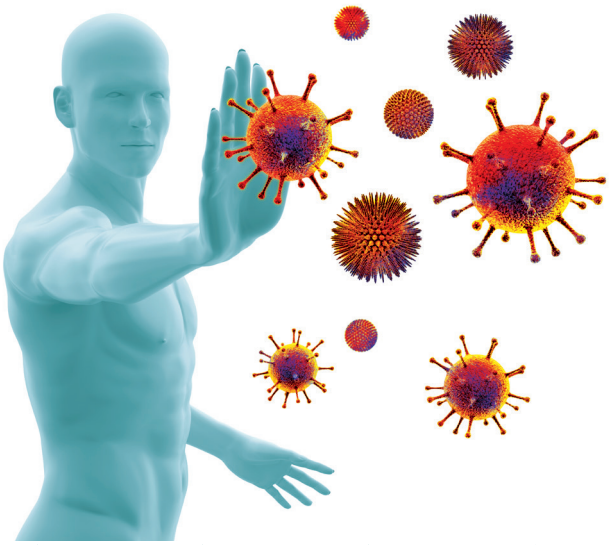

WETENSCHAPPELIJK ONDERZOEK

Aan de Universiteit van Nottingham (GB), afdeling microbiologie, heeft wetenschappelijk onderzoek aangetoond dat na blootstelling van circa 30 min., de bacteriënvorming beduidend minder is bij onze PA-coating t.o.v. roestvrijstaal. (zie tabel)

Bacterie - contaminatie	Staphylococcus aureus 18	Pseudomonas aeruginosa pa01	Acinetobacter baumannii atcc 19606	Escherichia coli E2348/69
Roestvrijstaal	596.000	2.300.000	82.500	900
Erlau PA-Coating	**145.000**	**99.500**	**35.900**	**100**

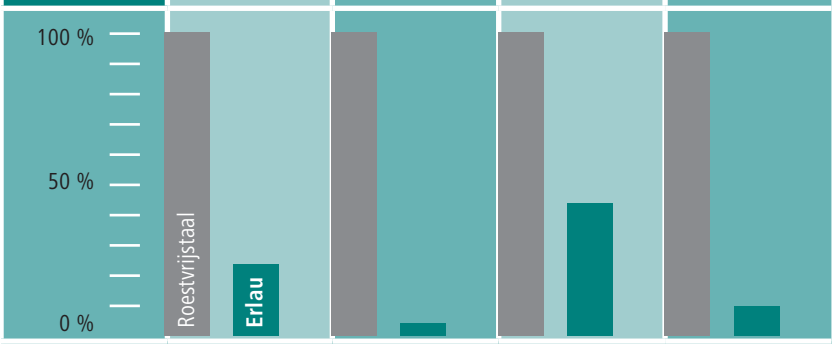

HYGIËNE EN DUURZAAMHEID

In het dagelijks gebruik is onze oppervlaktekwaliteit resistent tegen alle gangbare desinfecteringsmiddelen en detergenten - zelfs in geconcentreerde vorm.
Deze onovertroffen oppervlaktekwaliteit is tevens ook **"made by nature"**, de PA-coating wordt gemaakt uit een plantaardige olie, afkomstig van de rizinusplant.

Door de zéér dichte poriënstructuur van deze kunststofcoating bekomt men een reducerende werking inzake bacteriënvorming, deze is uiterlijk niet zichtbaar, doch zéér effectief.

KLEUREN-INTERIOR

Standaardkleuren*

RAL 9010
Puur wit*

01

RAL 7030
Steengrijs*

04

RAL 7016
Antracietgrijs*

08

hoogglans gepolierd
geanodiseerd

85

Optionele kleuren**

Meerprijs +15%
+ 150€ opstartkost/kleur
Andere kleuren op aanvraag

RAL 1034
Pastelgeel**

19

RAL 3003
Robijnrood**

03

RAL D2606030
Seringenblauw**

18

De kleurweergave in deze catalogus kan omwille van druktechnische redenen van het origineel afwijken.
Design & technische wijzigingen voorbehouden.

ERLAU®

HOOGSTE MATERIAALKEUZE

KWALITEIT

TRANSPARANT EN STERK

Onze handgrepen zijn vervaardigd uit corrosiebestendig aluminium, afgewerkt met een polyamide-coating of hoogglans gepolierd/geanodiseerd

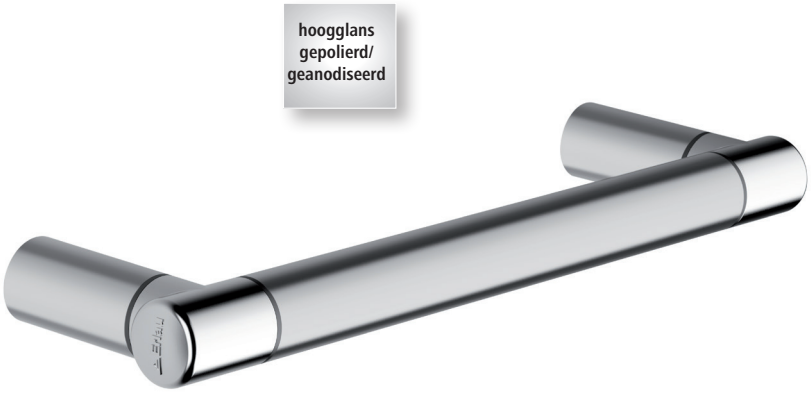

ERLAU

BE"GRIJP"BARE VEILIGHEID

RONDGRIP

VEILIGE GREEP

RONDGRIP is een veelzijdig Erlau profiel. Het garandeert een goed houvast en een veilig grijpgevoel, ongeacht de grijphoek.

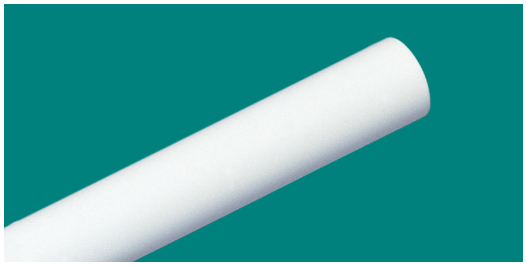

Alternatieve Greepvormen

ONAANGENAAM GRIJPGEVOEL

Afhankelijk van grijphoek en grijpkracht, kunnen agressieve of onaangenaam aanvoelende greepvormen leiden tot onveilig gebruik.

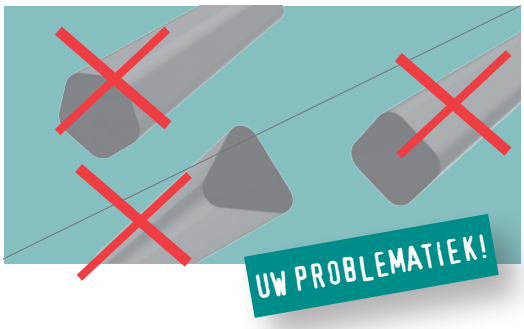

TWEE FUNCTIONELE STEUNHOOGTES

OPTIMALE STEUN & ERGONOMIE

Door de schuine opstelling van de grijpbeugel bekomt men 2 optimale ergonomische steunhoogtes in één opklapbare steungreep. De bovenste greep ondersteunt de zitbeweging, de onderste bij het opstaan.

ERLAU®

MET ERLAU BESPAREN OP PLAATSINGSKOSTEN

Plaatsing met...één bevestiging per muurcontact

PLAATSINGSKOSTEN

Zorgcentrum met 80 badkamers

Kostenraming	Bedrag
Aantal badkamers	80
Benodigde tijd per bevestiging	3 Min = 0,05 h.
Besparing aan bevestigingen (basis uitvoering)	14
Uurloon installateur	40 €
Besparing plaatsingskost	+ 2.240 €

Door de rozetloze bevestiging bespaart men 2.240 € aan plaatsingskosten.

REINIGINGSKOSTEN

Zorgcentrum met 80 badkamers

Kostenraming	Bedrag
Aantal badkamers	80
Aantal reinigingsbeurten per jaar	290
Aantal jaar	25
Besparing reinigingskosten	0,03 €
Rente / Jaar	3 %
Besparing aan reinigingskosten in 25 jaar	+ 25.000 €

Door de rozetloze bevestiging bespaart men 25000 € aan reinigingsskosten in 25 jaar

ERLAU

Erlau montage-voordelen

- Snel
- Hygiënisch
- Tijdbesparend
- Veilig
- Stabiel
- Kostenbesparend
- **Geen montage met rozet,of met meerdere bevestigspunten per muurcontact.**

"The Erlau Experience"

MONTAGE

- ÉÉN BEVESTIGING PER MUURCONTACT
- CENTRAAL VERDEKTE BEVESTIGING

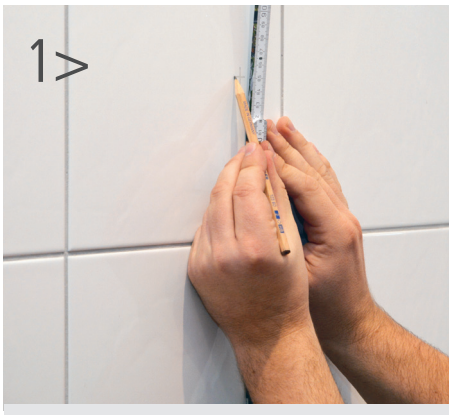

Markeren.

Boren

Eerste deel aan de wand monteren.

Met het praktische markeerpunt bespaar je veel tijd en moeite.

Handgreep met waterpas positioneren
Met een lichte slag wordt het tweede boor-punt gemarkeerd.

Tweede onderdeel monteren.

Grijpstang monteren.

Inbus-schroefdraadstiften aandraaien

Klaar !!!

ERLAU®

PAST ALTIJD

Polyvalent >>>modulair handgreepsysteem van Erlau

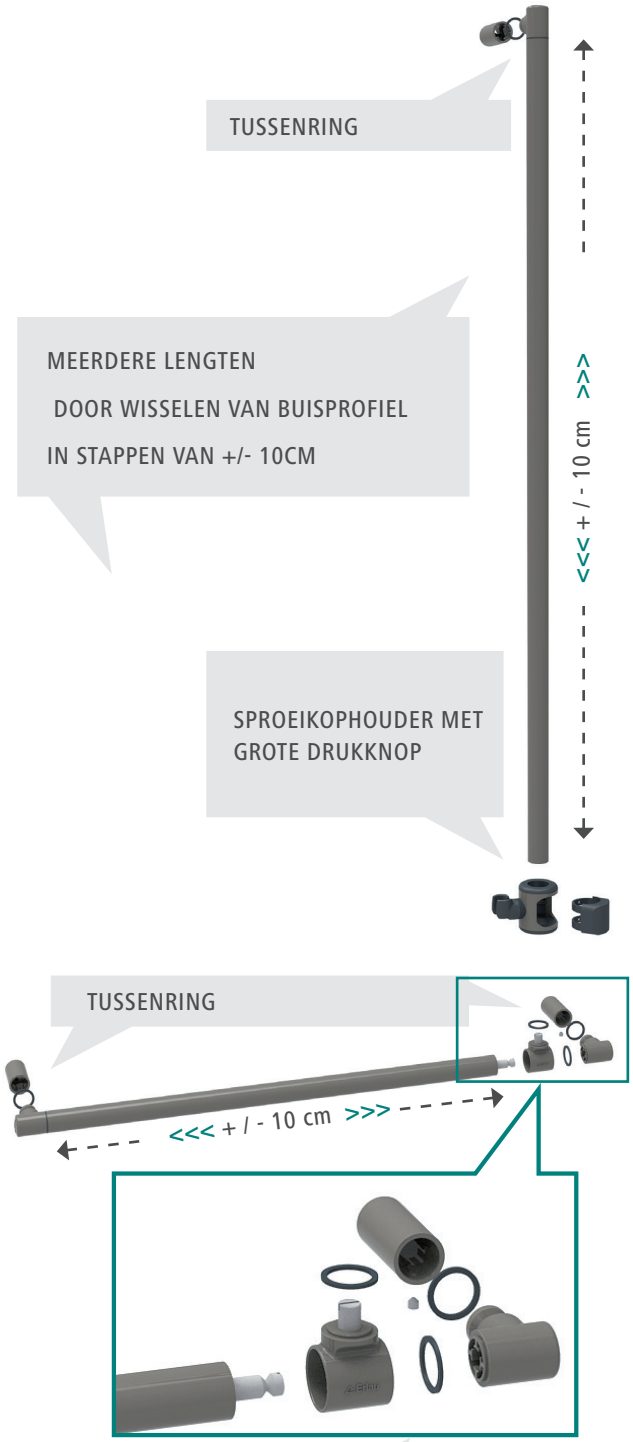

DOOR DE T-VERBINDER IS
DE VERTICALE DOUCHESTANG
INDIVIDUEEL POSITIONEERBAAR.

MODULAIR-SYSTEEM

AANPASBARE LENGTEN

COMPONENTEN FLEXIBEL COMBINEERBAAR

ICONIC AWARD INTERIOR INNOVATION 2016

ICONIC AWARDS 2016
INTERIOR INNOVATION
winner

KWALITEIT IN DETAIL

Erlau – Voordelen in de barrièrevrije sanitaire ruimte.

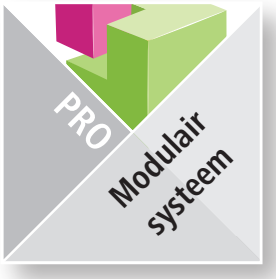

MEER VARIANTEN MOGELIJK DANKZIJ HET MODULAIRE SYSTEEM.

Onze Erlau handgreepsystemen kunnen ook in kleine en complexe ruimtes aangewend worden dankzij het modulaire systeem waarbij individuele lengten en hoeken kunnen aangepast worden. Dit systeem maakt ook een eenvoudige uitwisseling van onderdelen mogelijk bij een eventuele herstelling.

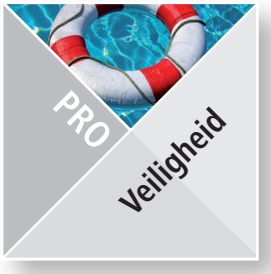

MEER VEILIGHEID IN DE SANITAIRE RUIMTE.

Zowel in private als openbare sanitaire ruimtes zijn water en gladde oppervlakten in bad, douche of WC een gevaarlijke combinatie, die het risico op vallen verhoogt. Dankzij onze adequate vormgeving wordt dit risico in de sanitaire ruimtes verminderd.

MONTAGE-VRIENDELIJK DANKZIJ ÉÉN BEVESTIGING PER MUURCONTACT.

Voor de bevestiging van onze grepen wordt slechts één bout per bevestigingspunt voorzien. Dit spaart tijd, materiaal en dus geld !

GEEN ROESTVORMING

Door aanwending van corrosiebestendig aluminium, afgewerkt met een toplaag in polyamide-coating, zijn de Erlau-producten optimaal beschermd tegen corrosie.

MEER HYGIËNE EN SNELLERE REINIGING.

Onze handgrepen worden met één centrale bevestiging, zonder rozet, gemonteerd. Hierdoor hebben bacteriën en vuil minder kans op inwerking, hierdoor verloopt het onderhoud ook efficienter!

KWALITEIT EN MILIEU.

Dankzij onze hoogwaardige kunststofcoating ontstaan geen giftige gassen of dampen bij eventuele brand. Alle door ons aangewende materialen hebben de hoogste graad van duurzaamheid en milieu-vriendelijkheid.

SPAREN MET ERLAU

Dankzij de hoge kwaliteit van onze producten gaan die jarenlang mee.

Aanzienlijke besparingen op Uw budget door intelligente bevestigingen.

WARM AANVOELEND OPPERVLAK

Het gebruik van onze polyamide kunststofcoating op aluminium waarborgt een oppervlakte die altijd aangenaam warm aanvoelt.

MEER PLAATS.

Onze produkten nemen geen onnodige plaats in. Daar waar de ruimte beperkt is kan men werken met een klapstoel of een opklapbare handgreep. Eénmaal omhoog geklapt, nemen deze zeer weinig plaats in!

MEER WELZIJN

Naast de functionaliteit geven we ook vel aandacht aan de esthetiek. Erlau-producten passen zich, dankzij hun tijdloos en puristisch design, overal harmonisch aan.

ONOPVALLENDE HULP

Flexibel combineerbaar

COMBINATIE TABLET EN HANDGREEP

Console-handgreep met tablet...
De onmisbare hulp aan de wastafel bij het rechtop staan.

FLEXIBEL COMBINEERBAAR

Douchestang is ook een handgreep.

STEUNGREEP EN HANDDOEKHOUDER

OPKLAPBARE STEUNGREPEN MET 2 ERGONOMISCHE STEUNHOOGTES.

ERLAU®

„ONOPVALLENDE ERLAU-HULP"

IN DE SANITAIRE RUIMTE

DOUCHEGRIJPSTANG
DBE-R-1205x785x790
Art.Nr.: 5363885
LEGSCHAAL AS-VLS
Art.Nr.: 5007037
HANDGREEP HG-R-300
Art.Nr.: 5362185
ZEEPDISPENDER SSP
€
Art.Nr.: 8317585
DOUCHEKLAPZIT DKP/CL
€
Art.Nr.: 8313785
OPKLAPBARE STEUNGREEP
€
Art.Nr.: 8313385

ERLAU®

VEILIGE GREEP

MULTI FUNCTIONEEL: HANDGREEP, LEGSCHAAL EN HANDDOEKHOUDER IN ÉÉN SYSTEEM

EENVOUDIG TE REINIGEN

MONTAGE ZONDER ROZET

ERLAU®

HANDGREEP
& CONSOLEGREEP

BE„GRIJP"BARE VEILIGHEID

HANDGREEP
RECHT

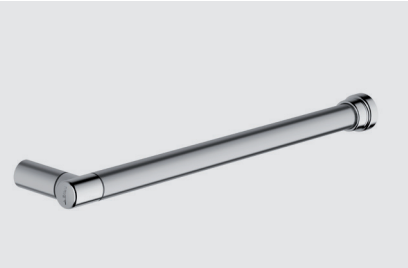

HANDGREEP
HOEKOPSTELLING

CONSOLEGREEP

HOEKGREEP 45°

HOEKGREEP 90°

ICONIC AWARDS 2016
INTERIOR INNOVATION
winner

ICONIC AWARD INTERIOR INNOVATION 2016 .

ERLAU®

RONDGRIP

HANDGREEP HG-R

OOK HANDDOEKHOUDER

- Rondgrip, uit corrosiebestendig aluminium, polyamide coating of hoogglans gepolierd-geanodiseerd.
- Inclusief één centraal verdekte bevestiging per muurcontact
- Belasting tot 150 kg.

HANDGREEP HG-R / RONDGRIP					
Artikelnaam	Lengte L in mm	Gewicht in kg	Art.-Nr.	*01/04/08	*85
HG-R-300	300	0,82	53 621..*		
HG-R-400	400	0,93	53 622..*		
HG-R-500	500	1,03	53 623..*		
HG-R-600	600	1,14	53 624..*		
HG-R-700	700	1,24	53 625..*		
HG-R-800	800	1,35	53 626..*		
HG-R-900	900	1,46	53 627..*		
*ART.NR aanvullen met kleurcode:			01 04 08		85

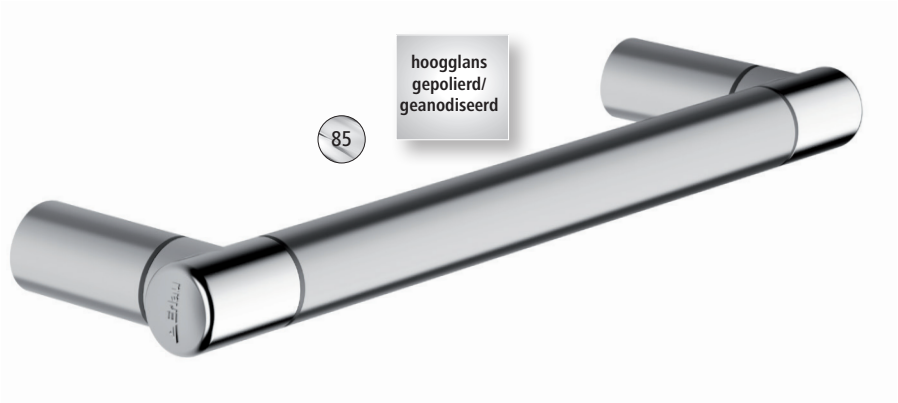

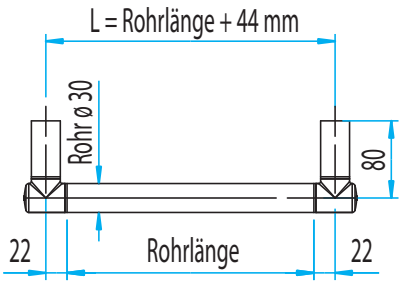

ERLAU

- Rondgrip, voor hoekopstelling, links of rechts inzetbaar, uit corrosiebestendig aluminium, polyamide coating of hoogglans gepolierd-geanodiseerd.
- Inclusief één centraal verdekte bevestiging per muurcontact
- Belasting tot 150 kg.

RONDGRIP

HANDGREEP HGE-R

HOEKOPSTELLING

HANDGREEP HGE-R / RONDGRIP					
Artikelnaam	Lengte L in mm	Gewicht in kg	Art.-Nr.	*01 / 04 / 08	*85
HGE-R-490	490	1,270	53 702..*		
HGE-R-690	690	1,830	53 703..*		
*ART.NR aanvullen met kleurcode:			01	04 08	85

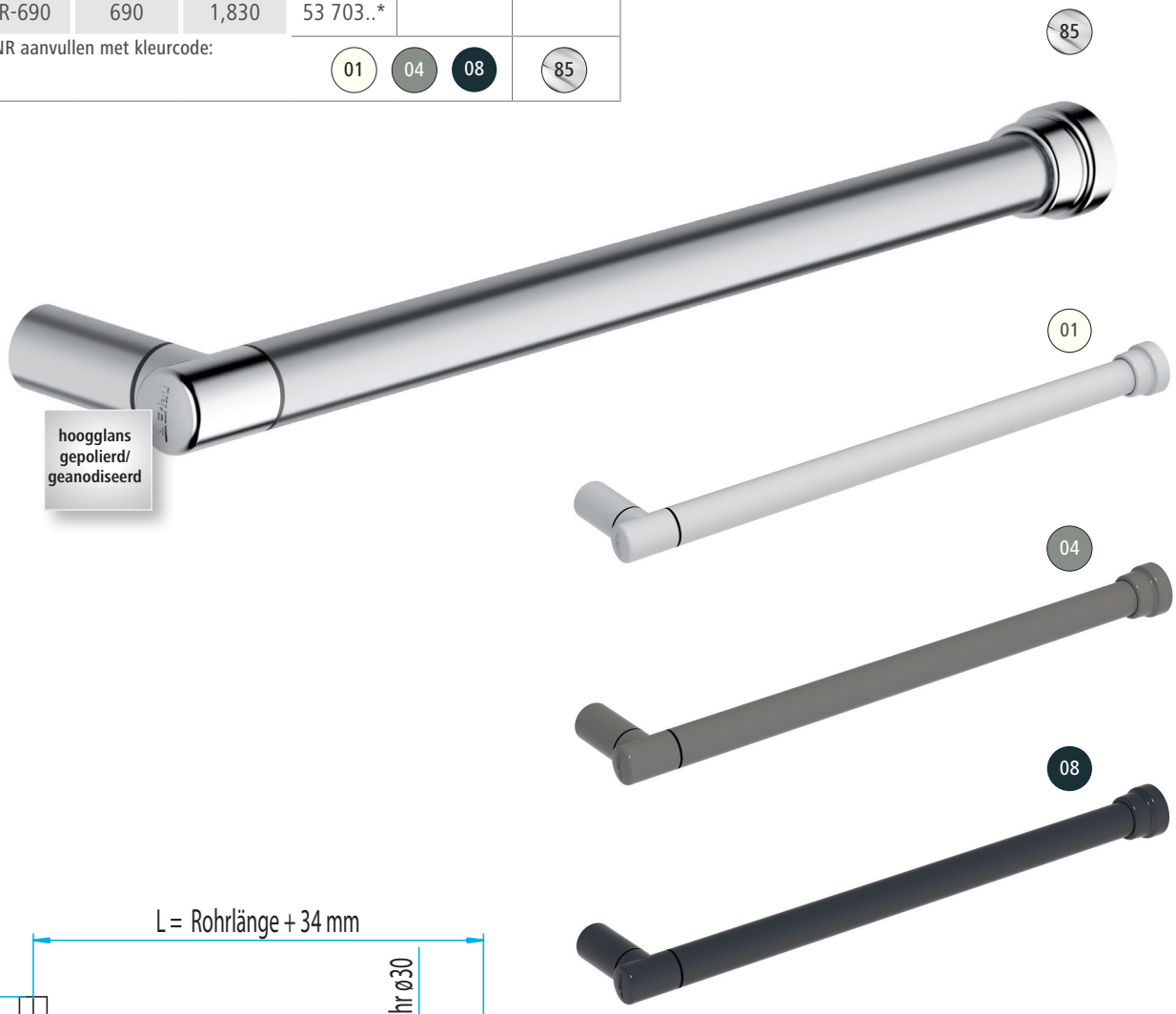

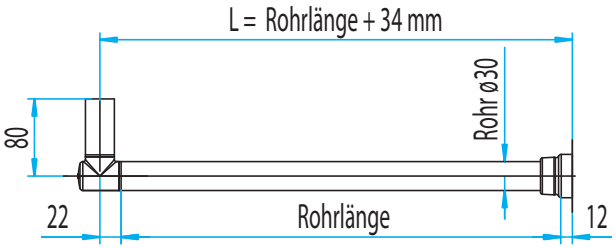

ERLAU®

RONDGRIP

CONSOLEGREEP KG-R-700

LEGSCHAAL EN HANDGREEP

- Legschaal en handgreep combi, in Rondgrip, uit corrosiebestendig aluminium, polyamide coating of hoogglans gepolierd-geanodiseerd.
- Legschaal uit glas.
- Inclusief één centraal verdekte bevestiging per muurcontact
- Belasting tot 150 kg.

CONSOLEGREEP KG-R-700 / RONDGRIP					
Artikelnaam	Lengte in mm	Gewicht in kg	Art.-Nr.	*01 / 04 / 08	*85
KG-R-700	700	2,25	53 628..*		
*ART.NR aanvullen met kleurcode:			01 04 08		85

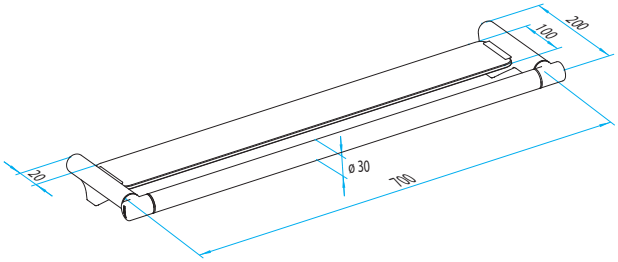

hoogglans gepolierd/ geanodiseerd

VOOR CONSOLEGREEP

SPIEGEL SP

6 mm DIKTE

- 6 mm dikte.
- Rondom geslepen.
- Afmetingen afgestemd op consolegreep.
- Inclusief spiegelbevestigingsset (klemmen).

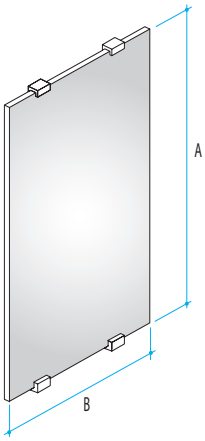

SPIEGEL SP-600x600 / SP-1000x600				
Artikelnaam	Lengte A x B in mm	Gewicht in kg	Art.-Nr.	
SP-600x600	A 600 x B 600	3,50	5006981	
SP-1000x600	A 1.000 x B 600	6,00	5006975	

ERLAU®

HANDGREPEN
CONSOLEGREPEN

ERLAU®

RONDGRIP

HOEKGREEP 45° WG-45-R-300x300

- Rondgrip, links of rechts inzetbaar, uit corrosiebestendig aluminium, polyamide coating of hoogglans gepolierd-geanodiseerd.
- Inclusief één centraal verdekte bevestiging per muurcontact
- Belasting tot 150 kg.

HOEKGREEP WG-45-R-300x300 / RONDGRIP					
Artikelnaam	L in mm	Gewicht in kg	Art.-Nr.	*01 / 04 / 08	*85
WG-45-R-300x300	300 x 300	1,34	53 630..*		
*ART.NR aanvullen met kleurcode:				01 04 08	85

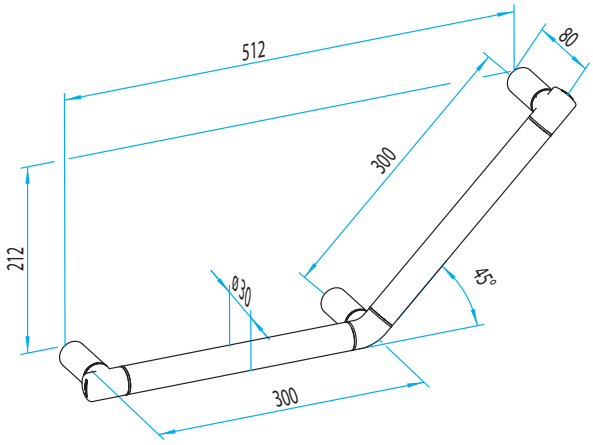

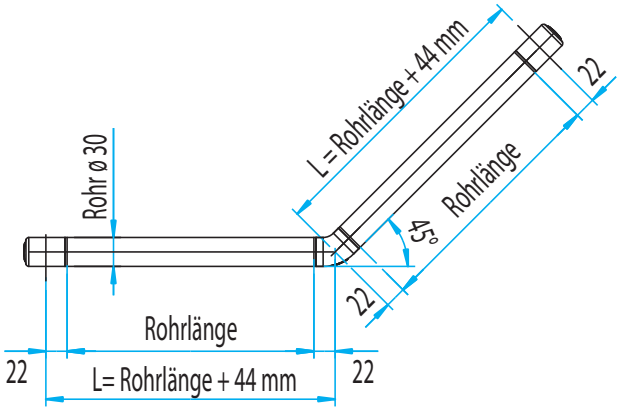

ERLAU

- Rondgrip, links of rechts inzetbaar, uit corrosiebestendig aluminium, polyamide coating of hoogglans gepolierd-geanodiseerd.
- Inclusief één centraal verdekte bevestiging per muurcontact
- Belasting tot 150 kg.

RONDGRIP

HOEKGREEP 90° WG-90-R

HOEKGREEP 90° WG-90-R-A/B / RONDGRIP					
Artikelnaam	Lengte A / B in mm	Gewicht in kg	Art.-Nr.	*01 / 04 / 08	*85
WG-90-R-305x305	A 305 / B 305	1,33	53 631..*		
WG-90-R-605x305	A 605 / B 305	1,65	53 632..*		
WG-90-R-805x605	A 805 / B 605	1,65	53 633..*		
WG-90-R-1005x605 1)	A 1.005 / B 605	2,39	53 634..*		
*ART.NR aanvullen met kleurcode:			01 04 08		85

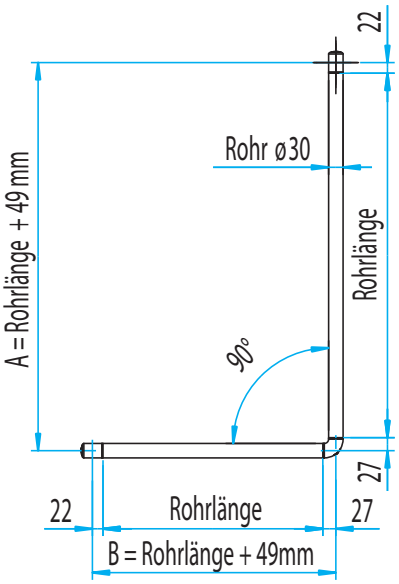

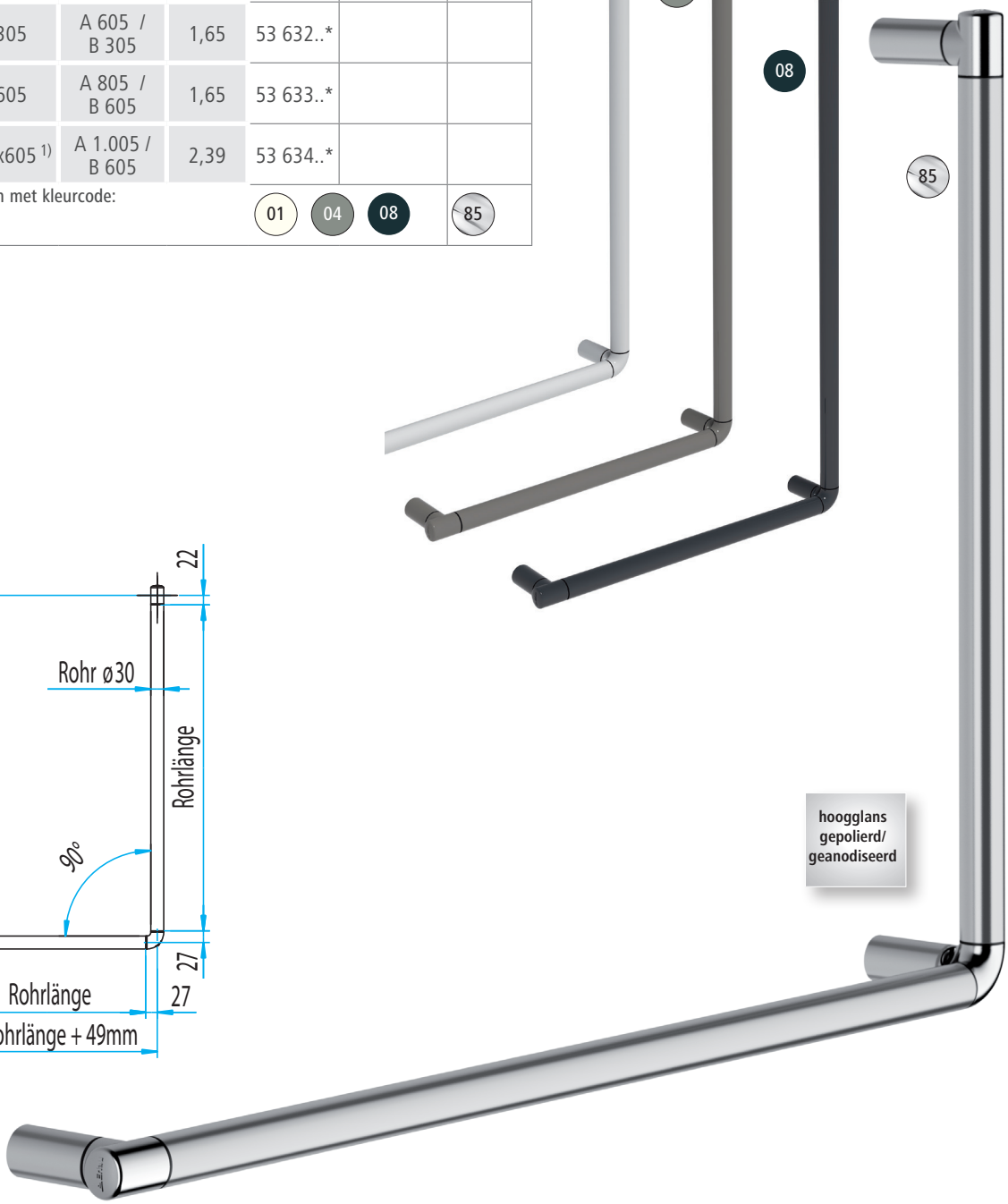

1) Vertikaal greepbereik belastbaar tot 100 kg

SPROEIKOPHOUDER MOEITELOOS VERSTELBAAR

SOFT-TOUCH

VEILIGE GREEP

DESIGN

ERLAU®

SPROEIKOPSTANGEN

& DOUCHEGRIJPSTANGEN

PRODUCTOVERZICHT

DOUCHEKOPSTANG

GRIJPSTANG

DOUCHEKOPGRIJPSTANG

DOUCHEGRIJPSTANG
HOEKOPSTELLING

TOEBEHOREN

ICONIC AWARDS 2016
INTERIOR INNOVATION
winner

ICONIC AWARD INTERIOR INNOVATION 2016 .

ERLAU®

DOUCHEKOPGRIJPSTANG BS-R

RONDGRIP

- Rondgrip, ook als handgreep, uit corrosiebestendig aluminium, polyamide coating of hoogglans gepolierd-geanodiseerd.
- Sproeikophouder met konisch klemsysteem, in hoogte en positie traploos instelbaar.
- Inclusief één centraal verdekte bevestiging per muurcontact
- Belasting tot 100 kg

DOUCHEKOPGRIJPSTANG RONDGRIP					
Artikelnaam	Lengte L in mm	Gewicht in kg	Art.-Nr.	*01/04/08	*85
BS-R-800[1)]	800	1,33	53 641..*		
BS-R-1000	1000	1,54	53 642..*		
BS-R-1200	1200	1,75	53 643..*		
*ART.NR aanvullen met kleurcode:				01 04 08	85

1) Belasting tot 150 kg

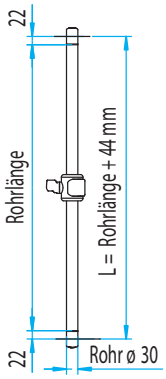

GRIJPSTANG HL-R

RONDGRIP

- Rondgrip, uit corrosiebestendig aluminium, polyamide coating of hoogglans gepolierd-geanodiseerd.
- Inclusief één centraal verdekte bevestiging per muurcontact
- Belasting tot 150 kg.

GRIJPSTANG RONDGRIP					
Artikelnaam	L (A x B) in mm	Gewicht in kg	Art.-Nr.	*01/04/08	*85
HL-R-785x790	785 x 790	2,25	53 640..*		
*ART.NR aanvullen met kleurcode:				01 04 08	85

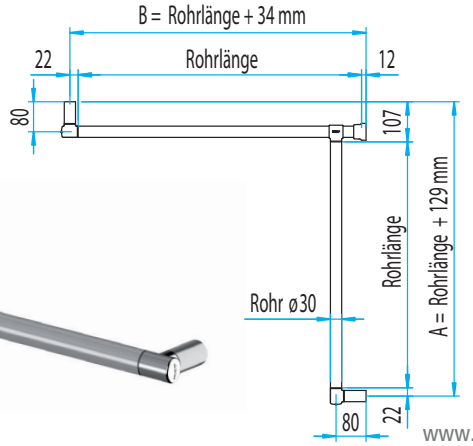

- Flexibele slang, met aansluiting door schroefdraad R 1/2"en O-Ring in combinatie met Erlau-sproeikop.

TOEBEHOREN SPROEIKOPSTANGEN

SPROEIKOPSLANG

SPROEIKOPSLANG				
Artikelnaam	Lengte in mm	Gewicht in kg	Art.-Nr.	
BRS	1600	0,20	501 166	

- Hoogglans-chroom
- 3-voudig instelbaar (Douche-soft of massagestraal)
- Voor doorstroom-waterverwarmingapp. geschikt.

TOEBEHOREN SPROEIKOPSTANGEN

SPROEIKOP

SPROEIKOP			
Artikelnaam	Gewicht in kg	Art.-Nr.	
HBR	0,10	501 180	

ERLAU®

DOUCHEGRIJPSTANG DB-R

RONDGRIP

- Rondgrip, uit corrosiebestendig aluminium, polyamide coating of hoogglans gepolierd-geanodiseerd.
- Douchekopgrijpstang met T-Verbinder individueel positioneerbaar.
- Sproeikophouder met konisch klemsysteem, in hoogte en positie traploos instelbaar. Inclusief één centraal verdekte bevestiging per muurcontact.
- Belasting tot 150 kg (horizontaal) ;100 kg (vertikaal).

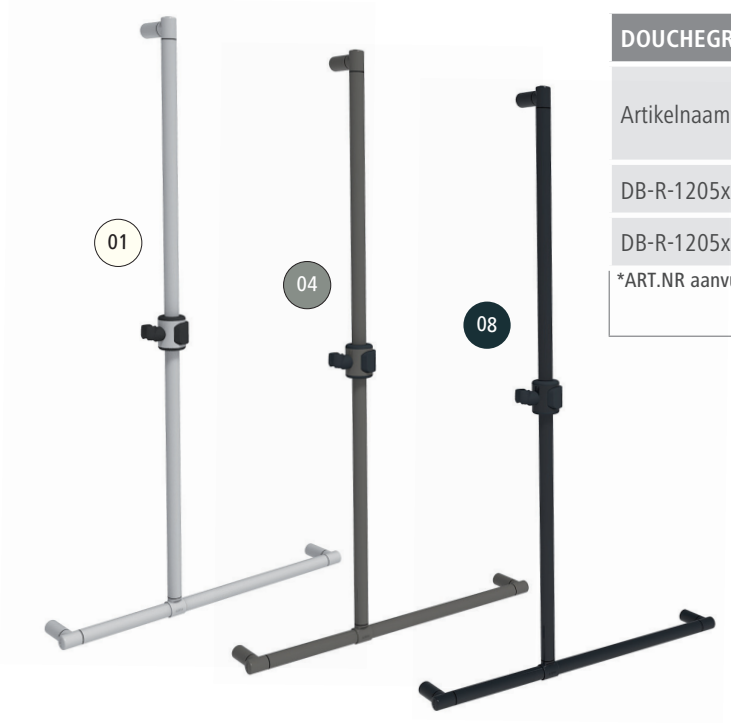

DOUCHEGRIJPSTANG RONDGRIP					
Artikelnaam	Lengte in mm (A x B)	Gewicht in kg	Art.-Nr.	*01 / 04 / 08	*85
DB-R-1205x500	1205 x 500	2,58	53 636..*		
DB-R-1205x700	1205 x 700	2,80	53 637..*		
*ART.NR aanvullen met kleurcode:				01 04 08	85

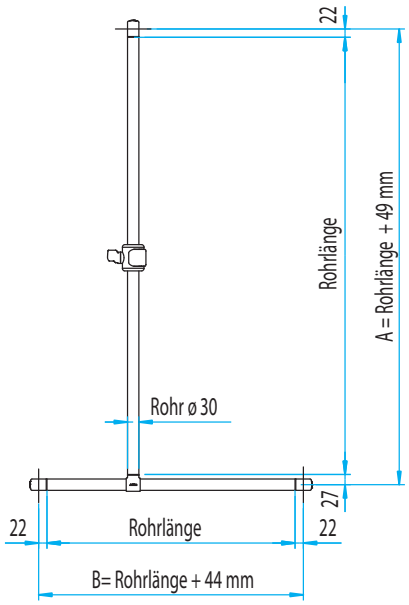

ERLAU®

DOUCHEGRIJPSTANG DBE-R

RONDGRIP

- Rondgrip, uit corrosiebestendig aluminium, polyamide coating of hoogglans gepolierd-geanodiseerd.
- Douchekopgrijpstang met T-Verbinder individueel positioneerbaar.
- Sproeikophouder met konisch klemsysteem, in hoogte en positie traploos instelbaar. Inclusief één centraal verdekte bevestiging per muurcontact.
- Belasting tot 150 kg (horizontaal) ;100 kg (vertikaal).

DOUCHEGRIJPSTANG RONDGRIP					
Artikelnaam	Lengte in mm (A x B x C)	Gewicht in kg	Art.-Nr.	*01 / 04 / 08	*85
DBE-R-1205 x785x790	1205 x 785 x 790	3,83	53 638..*		
DBE-R-1205 x985x790	1205 x 985 x 790	4,04	53 639..*		
*ART.NR aanvullen met kleurcode:			01 04 08		85

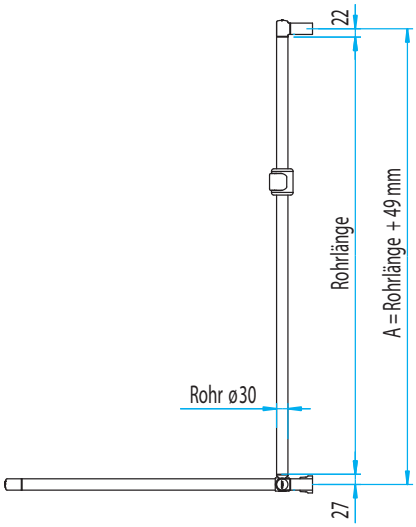

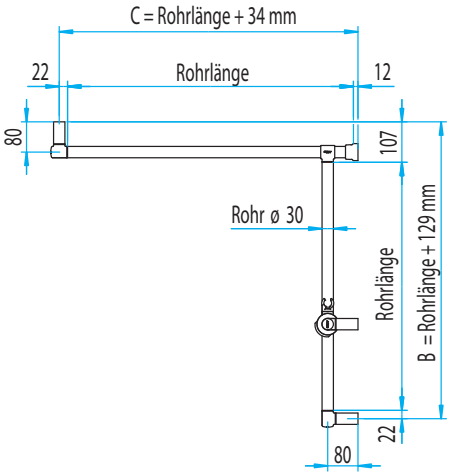

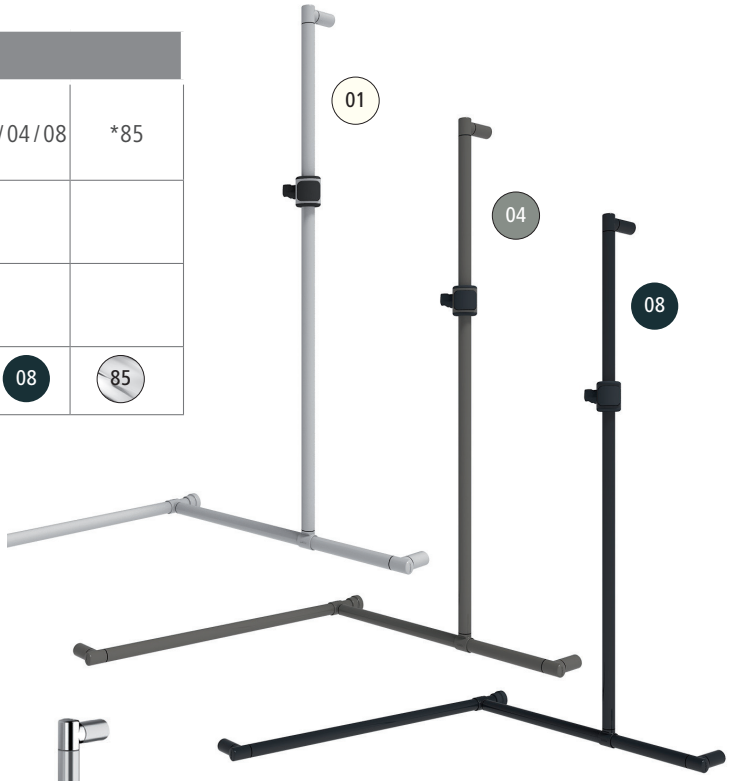

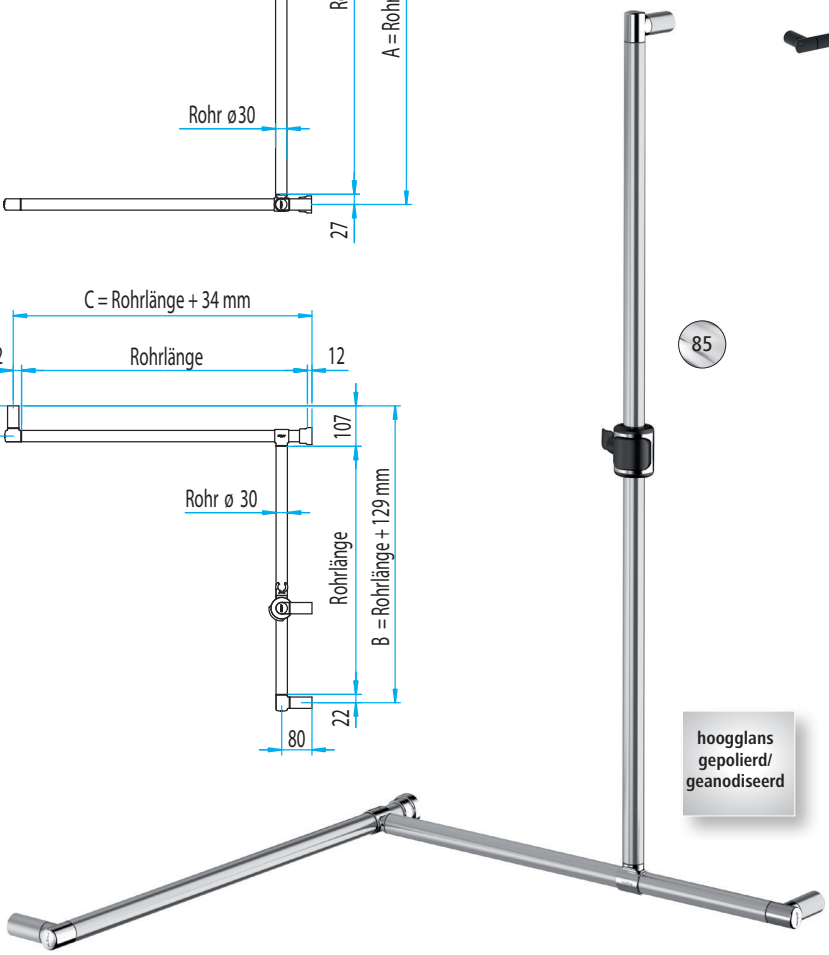

HYGIËNISCH EN ONDERHOUDSVRIENDELIJK

MONTAGE VRIENDELIJK

VALPREVENTIE DOOR SPATWATERGORDIJN

ERLAU®

DOUCHE-
GORDIJNSYSTEMEN & SPATWATERGORDIJNEN

PRODUCTOVERZICHT

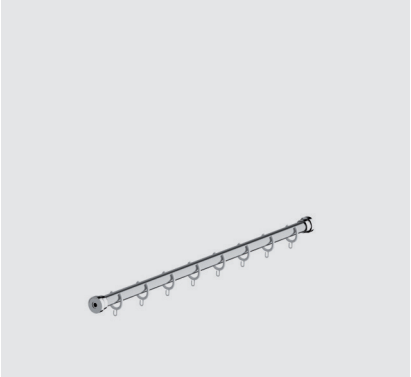

DOUCHEGORDIJN
OPHANGSYSTEEM RECHT

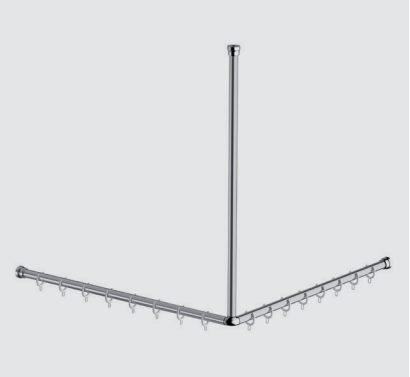

DOUCHEGORDIJN
OPHANGSYSTEEM L-VORM

DOUCHEGORDIJN
OPHANGSYSTEEM U-VORM

OPHANGING

DOUCHE- /
SPATWATERGORDIJN

SPATWATER-BEUGEL

ICONIC AWARDS 2016
INTERIOR INNOVATION
winner

ERLAU®

DOUCHEGORDIJNEN

DOUCHEGORDIJN-OPHANGSYSTEEM DVS-G

- Uit corrosiebestendig aluminium, polyamide coating of hoogglans gepolierd-geanodiseerd.
- Inclusief ophangringen voor douchegordijn.
- Inclusief één centraal verdekte bevestiging per muurcontact
- Aanpasbaar.

DOUCHEGORDIJN OPHANGSYSTEEM DVS-G						
Artikelnaam	aantal ophangringen	Lengte L in mm	Gewicht in kg	Art.-Nr.	*01 / 04 / 08	*85
DVS-G-1000	12	1000	1,27	53 644..*		
DVS-G-1500	12	1500	1,83	53 645..*		
DVS-G-1950	16	1950	3,52	53 646..*		
*ART.NR aanvullen met kleurcode:					01 04 08	85

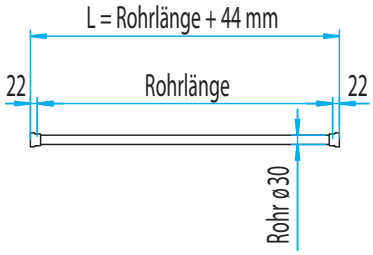

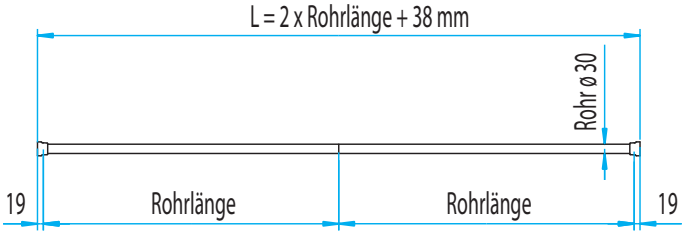

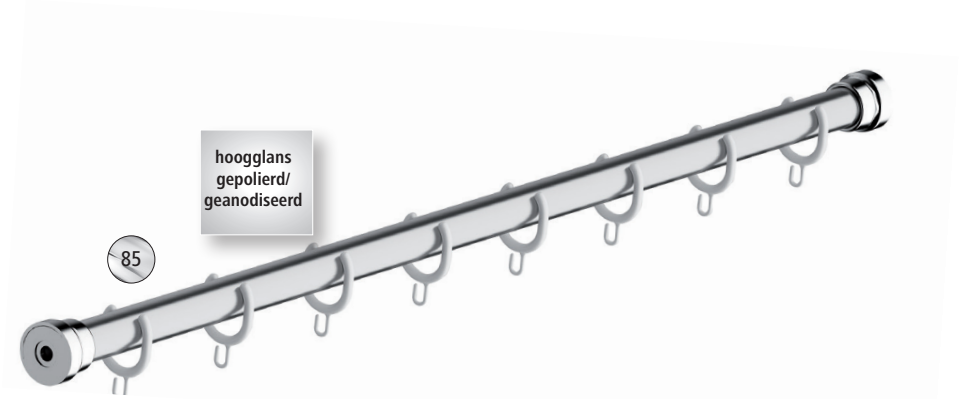

ERLAU®

- Uit corrosiebestendig aluminium, polyamide coating of hoogglans gepolierd-geanodiseerd.
- Inclusief ophangringen voor douchegordijn.
- Inclusief één centraal verdekte bevestiging per muurcontact
- Met ophanging DVSA-1000.
- Maat A,B en L, aanpasbaar

DOUCHEGORDIJNEN

DOUCHEGORDIJN-OPHANGSYSTEEM DVS-L

L-VORM

DOUCHEGORDIJN OPHANGSYSTEEM DVS-L						
Artikelnaam	aantal ophangringen	A x B in mm	Gewicht in kg	Art.-Nr.	*01 / 04 / 08	*85
DVS-L-1000 x 1000	16	1000 x 1000	3,63	53 647..*		
DVS-L-1200 x 1200	16	1200 x 1200	4,05	53 648..*		
DVS-L-1500 x 1500	24	1500 x 1500	4,69	53 649..*		
*ART.NR aanvullen met kleurcode:				01 04 08		85

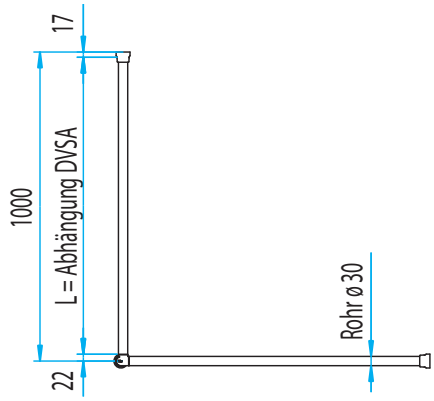

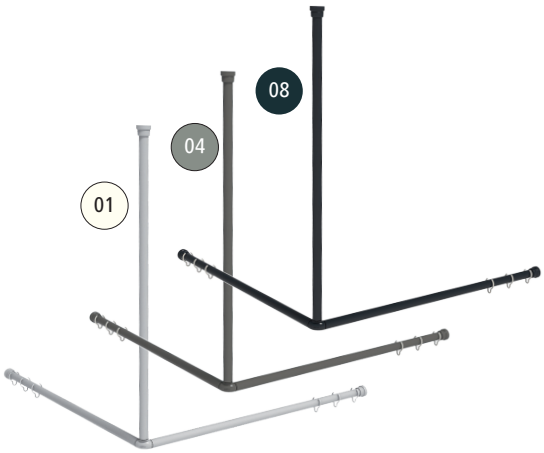

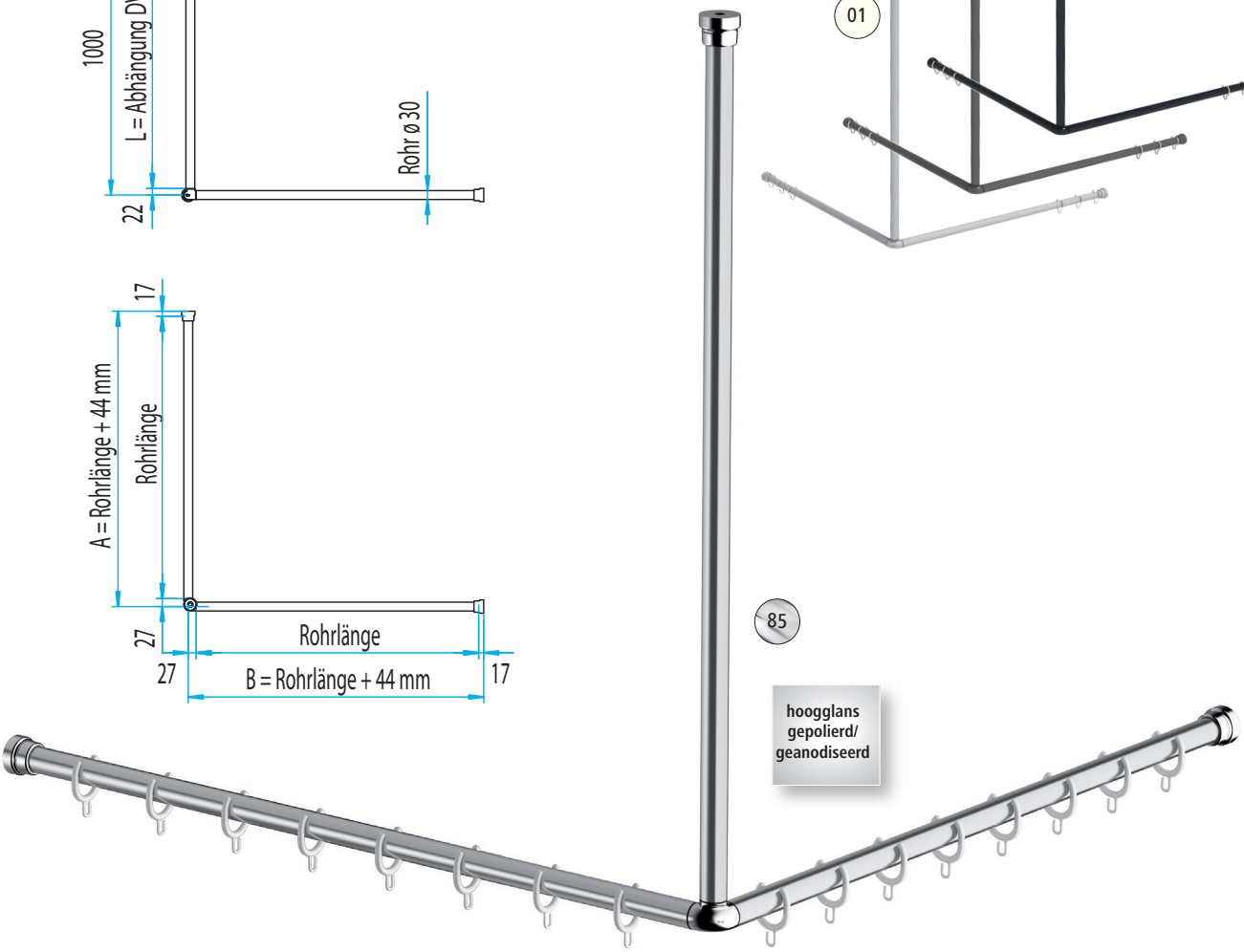

ERLAU®

DOUCHEGORDIJNEN

DOUCHEGORDIJN OPHANGSYSTEEM DVS-U

U-VORM

- Uit corrosiebestendig aluminium, polyamide coating of hoogglans gepolierd-geanodiseerd.
- Inclusief één centraal verdekte bevestiging per muurcontact
- Met 2 ophangingen DVSA-1000, met douchegordijnringen inbegrepen.
- Douchegordijn ophangsysteem afmetingen A,C en L, aanpasbaar.

DOUCHEGORDIJN OPHANGSYSTEEM DVS-U						
Artikelnaam	aantal ophangringen	Afmetingen A x B x C	Gewicht in kg	Art.-Nr.	*01/04/08	*85
DVS-U-1000 x 1010 x 1000	24	1000 x 1010 x 1000	5,99	53 650..*		
DVS-U-1200 x 1210 x 1200	24	1200 x 1210 x 1200	6,63	53 651..*		
DVS-U-1500 x 1510 x 1500	36	1500 x 1510 x 1500	7,58	53 652..*		
*ART.NR aanvullen met kleurcode:					01 04 08	85

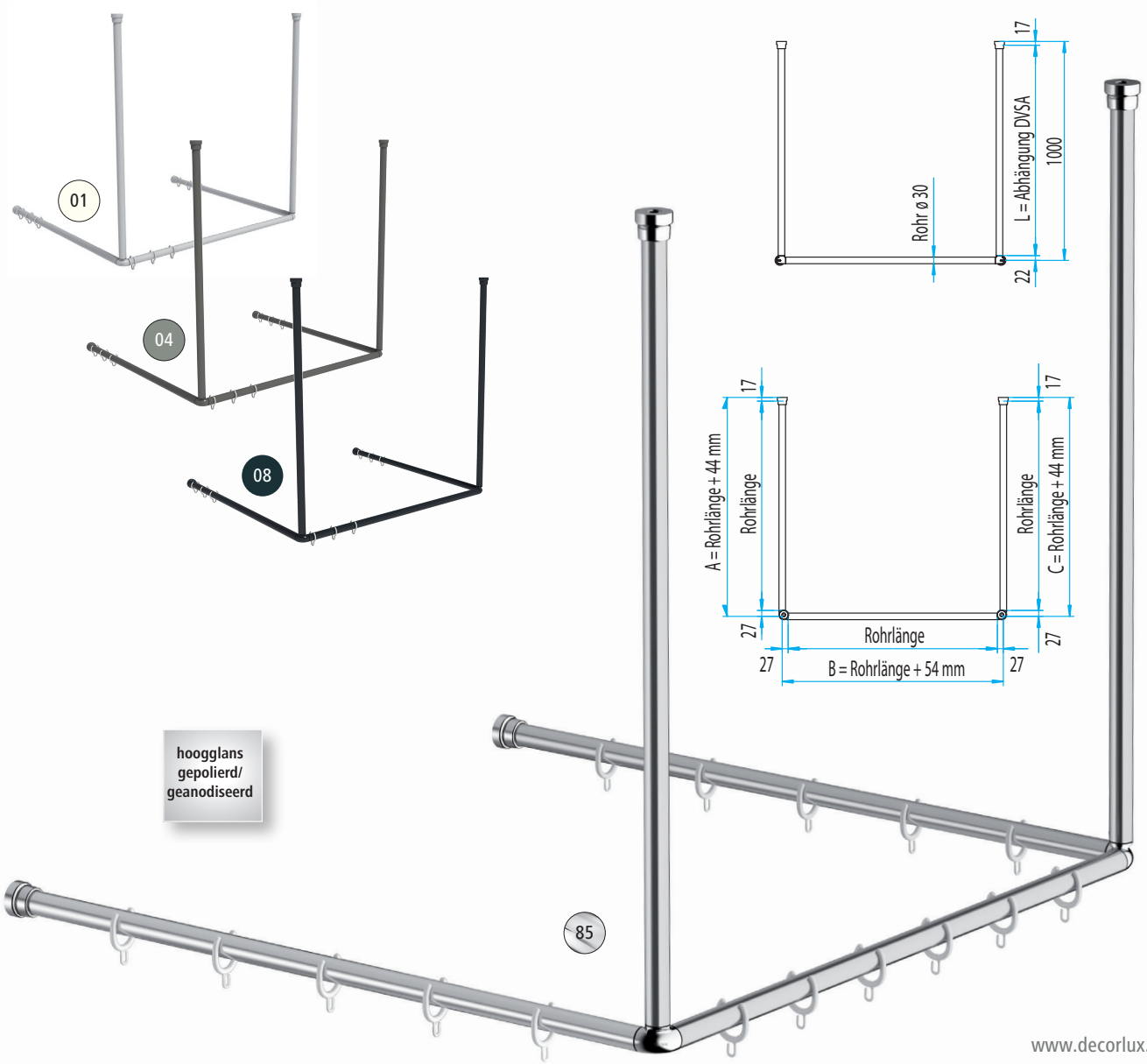

- Uit corrosiebestendig aluminium, polyamide coating of hoogglans gepolierd-geanodiseerd.
- Inclusief één centraal verdekte bevestiging per muurcontact
- Aanpasbaar.

DOUCHEGORDIJNEN

OPHANGING DVSA-1000

PLAFOND

OPHANGING					
Artikelnaam	Lengte in mm	Gewicht in kg	Art.-Nr.	*01 / 04 / 08	*85
DVSA-1000	1000	1,0	53 699..*		
*ART.NR aanvullen met kleurcode:			01	04 08	85

hoogglans gepolierd/ geanodiseerd

85

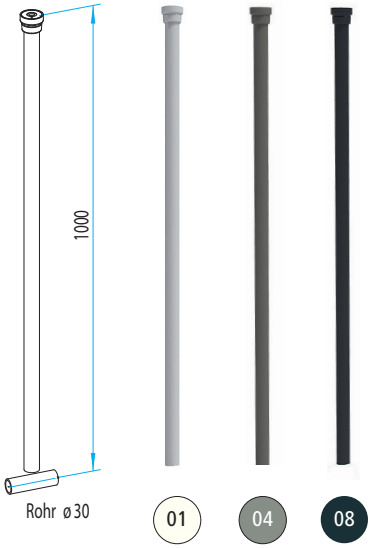

- Onze douchegordijnen zijn vervaardigd uit een met hars behandeld polyestermateriaal, hygiënisch, anti-bacterieel, anti-schimmel, water-en vuil afstotend, antistatisch en huidvriendelijk. Uitgevoerd met zoom en looddraad en ophangogen in vernikkelde messing; wasbaar bij 40° C .
- Ze voldoen aan alle gangbare hygiënevoorschriften.

ANTI-BACTERIEEL

DOUCHEGORDIJN DV

VOOR DOUCHEGORDIJN OPHANGSYSTEEM

DOUCHEGORDIJN					
Artikelnaam	hoogte x breedte/ mm	Gewicht in kg	aantal ogen	Art.-Nr.	
DV-180 wit	2000 x 1800	0,38	12	501 492	
DV-240 wit	2000 x 2400	0,50	16	501 493	
DV-360 wit	2000 x 3600	0,76	24	81 017 39	

ERLAU®

SPATWATER-GORDIJNSYSTEMEN SZV

GORDIJN/BEUGEL

SPATWATER-GORDIJNSYSTEMEN SZV

- Opklapbaar en éénvoudig om te bouwen van Li naar Re .
- Uit corrosiebestendig aluminium, met polyamide-coating.
- Met verdekte montageplaat.
- Inclusief bevestigingsmateriaal.
- Combineerbaar met douchegordijn Flora of wit.

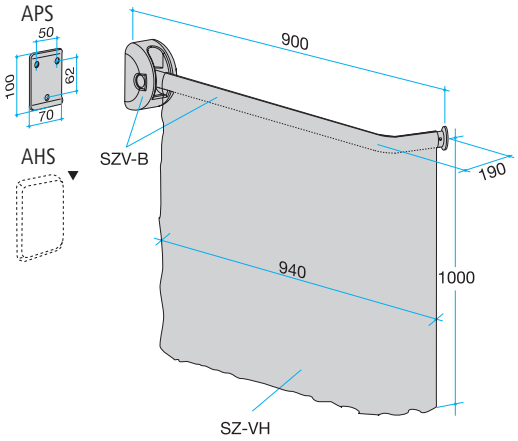

bestaande uit:

SPATWATER-GORDIJNSYSTEEM-BEUGEL SZV-B				
Artikelnaam	Lengte in mm	Gewicht in kg	Art.-Nr.	
SZV-B	900	1,76	82 408..*	
*ART.NR aanvullen met kleurcode:			01 04 08	

SPATWATERBEUGEL SZ-B

- geen Handgreep.
- belasting max. 15 kg (150N).

SPATWATER-GORDIJNSYSTEMEN-GORDIJN SZ-VH

- Onze douchegordijnen zijn vervaardigd uit een met hars behandeld polyestermateriaal, hygiënisch, anti-bacterieel, anti-schimmel, water-en vuil afstotend, antistatisch en huidvriendelijk. Uitgevoerd met zoom en looddraad en ophangogen in vernikkelde messing; wasbaar bij 40° C .

  Ze voldoen aan alle gangbare hygiënevoorschriften.

SPATWATER-GORDIJN SZ-VH				
Artikelnaam	hoogte x breedte in mm	Gewicht in kg	Art.-Nr.	
SZ-VH wit	1000 x 940	0,09	501 452	

SPATWATER-GORDIJNSYSTEEM

VOORBEREIDINGS-SET

WANDMONTAGE

- Montageplaat APS voor spatwater-gordijnbeugel uit RVS.
- Afdekplaat AHS voor montageplaat APS, uit kunststof, wit.

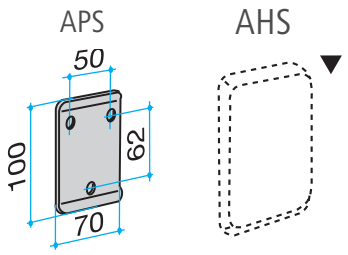

VOORBEREIDING MONTAGEPLAAT APS / AFDEKKAP AHS			
Artikelnaam	Gewicht in kg	Art.-Nr.	
APS	0,2	81 000 37	
AHS	0,08	501 162	

ERLAU®

SPATWATER-GORDIJNSYSTEMEN SZE

GORDIJN/BEUGEL

SPATWATER-GORDIJNSYSTEMEN SZE

- Horizontaal en vertikaal ophangbaar. Voor alle Erlau handgrepen en grijpstangen.
- Uit corrosiebestendig aluminium, met polyamide-coating.

bestaande uit:

SPATWATER-GORDIJNSYSTEMEN SZE-B				
Artikelnaam	Lengte in mm	Gewicht in kg	Art.-Nr.	
SZE-B	886	1,25	83 077..*	
*ART.NR aanvullen met kleurcode:			01 04 08	

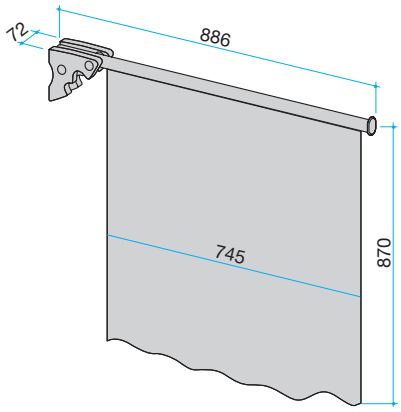

SPATWATER-GORDIJN-BEUGEL SZE-B

- geen handgreep.
- wandadaptor in zwarte kunststof.
- belasting max. 15 kg (150N).

SPATWATER-GORDIJN SZE-VH				€
Artikelnaam	hoogte x breedte in mm	Gewicht in kg	Art.-Nr.	
SZE-VH wit	870 x 745	0,09	81 023 83	81,-

SPATWATERGORDIJN SZE-VH

- Onze douchegordijnen zijn vervaardigd uit een met hars behandeld polyestermateriaal,hygiënisch, anti-bacterieel, anti-schimmel, water-en vuil afstotend,antistatisch en huidvriendelijk. Uitgevoerd met zoom en looddraad en ophangogen in vernikkelde messing ; wasbaar bij 40° C .
Ze voldoen aan alle gangbare hygiënevoorschriften.

VOOR OPKLAPBARE STEUNGREPEN

SPATWATER-GORDIJN

XSK / ECONOMY

- Onze douchegordijnen zijn vervaardigd uit een met hars behandeld polyestermateriaal, hygiënisch, anti-bacterieel, anti-schimmel, water-en vuil afstotend, antistatisch en huidvriendelijk. Uitgevoerd met zoom en looddraad en ophangogen in vernikkelde messing; wasbaar bij 40° C .
- Ze voldoen aan alle gangbare hygiënevoorschriften.

SPATWATER-GORDIJN VOOR OPKLAPBARE STEUNGREEP 600 mm				
Artikelnaam	hoogte x breedte in mm	Gewicht in kg	Art.-Nr.	
SZ-VH/S, wit	820 x 580	0,12	81 018 09	

SPATWATER-GORDIJN VOOR OPKLAPBARE STEUNGREEP 700/850MM				
Artikelnaam	hoogte x breedte in mm	Gewicht in kg	Art.-Nr.	
SZ-VH/S, wit	820 x 750	0,12	81 018 07	

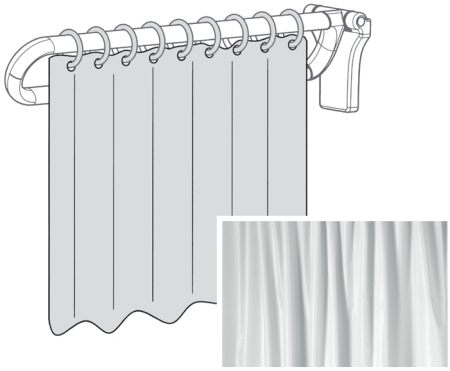

ERLAU®

COMPONENTEN

VOOR INDIVIDUEEL ONTWERP

ERLAU®

COMPONENTEN

Technische beschrijving/ visualisering		St/ Pack	Art.-Nr.	*01 / 04 / 08	*85
GRIJPPROFIEL RONDGRIP uit corrosiebestendig aluminium, polyamide-gecoat of hoogglans-gepolierd-geanodiseerd	grijpprofiel 256 mm	1	53 761..*		
	grijpprofiel 356 mm	1	53 762..*		
	grijpprofiel 456 mm	1	53 763..*		
	grijpprofiel 556 mm	1	53 764..*		
	grijpprofiel 656 mm	1	53 765..*		
	grijpprofiel 756 mm	1	53 766..*		
	grijpprofiel 856 mm	1	53 767..*		
	grijpprofiel 956 mm	1	53 768..*		
	grijpprofiel 1.156 mm	1	53 769..*		
	grijpprofiel 1.456 mm	1	53 770..*		
AANBOUWPROFIEL, RONDGRIP	aanbouw profiel 58 mm	2	53 771..*		
	aanbouw profiel 68 mm **	1	53 780..*		
WANDBEVESTIGING		1	53 772..*		
T-VERBINDER 90/1		2	53 773..*		
HOEKVERBINDER 90/2		2	53 774..*		
HOEKVERBINDER 45/3		2	53 775..*		
HOEKVERBINDER 90/3		2	53 776..*		
SPROEIKOPHOUDER BRH2/G		1	53 741..*		
*ART.NR aanvullen met kleurcode:				01 04 08	85

WISSELSTUKKEN- / MONTAGESET

Technische beschrijving	Art.-Nr.
WISSELSTUKKEN-SET bestaande uit: 8 Afstandsringen (4 x zwart, 4 x antracietgrijs) 2 Draadstangen M12 x 1 x 25 mm 4 Draadstiften M6 x 6,0 mm 2 bouten M12 2 Draadstiften M10 x 16,0 mm 1 Markeerpunt	5007010
MONTAGESET 1, bestaande uit: 2 Houtschroeven DIN 571 8 x 80 mm 2 Rondsels DIN 125A 8,4 mm 2 Muurplug Fischer UX10 x 60 mm	5006839

ICONIC AWARDS 2016 INTERIOR INNOVATION winner

ERLAU®

MAATWERK
DOUCHE OMGEVING

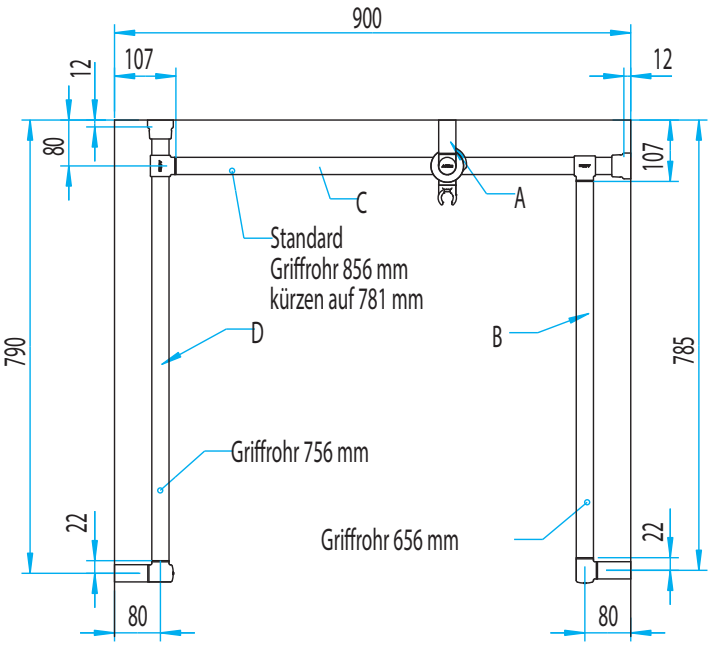

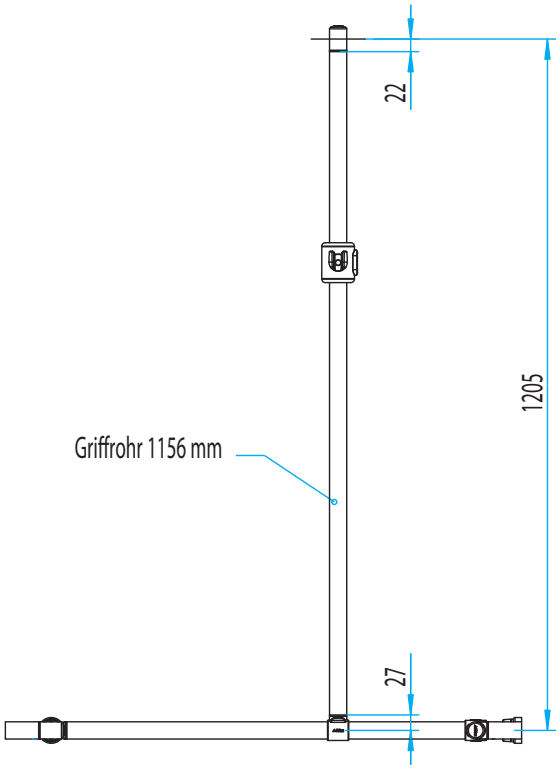

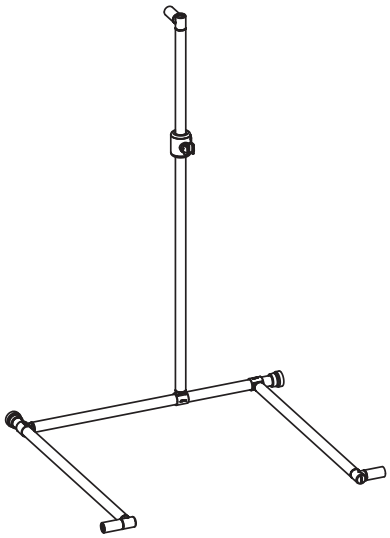

COMPONENTEN

Aanpassingsmogelijkheden voor verschillende buisLengten:

A = BuisLengte + 49 mm *

B = BuisLengte + 129 mm *

C = BuisLengte + 119 mm **

D = BuisLengte + 34 mm **

* Lengte is per 100 mm verkrijgbaar
** Buis is inkortbaar

COMPONENTEN

Artikelnaam	Art.-Nr.	aantal
Sproeikophouder BRH2/G	53741..*	1
A = grijpprofiel 1.156 mm	53769..*	1
B = grijpprofiel 656 mm	53765..*	1
C = grijpprofiel 856 mm (kürzen auf 781 mm)	53767..*	1
D = grijpprofiel 756 mm	53766..*	1
aanbouwprofiel 58 mm (2st./Set)	53771..*	2
hoekverbinder 90/2 (2st./Set)	53774..*	2
wandbevestiging	53772..*	2
T-Verbinder 90/1 (2st./Set)	53773..*	2
wisselstukken-Set	5007010	3
Montageset 1	5006839	3
bij lengten > 900 mm Belastingen tot 100 kg		
*ART.NR aanvullen met kleurcode:	01 04 08 85	

ERLAU®

MAATWERK
DOUCHE OMGEVING

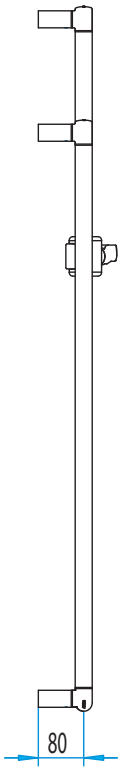

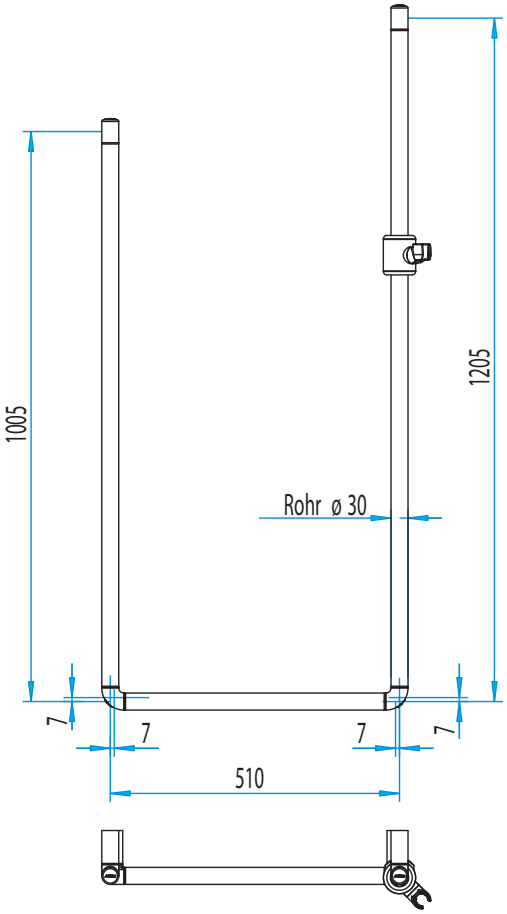

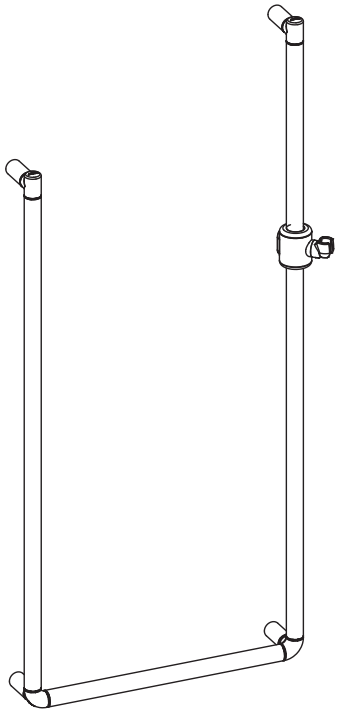

COMPONENTEN		
Artikelnaam	Art.-Nr.	aantal
sproeikophouder BRH2/G	53741..*	1
grijpprofiel 456 mm	53763..*	1
grijpprofiel 956 mm	53768..*	1
grijpprofiel 1.156 mm	53769..*	1
aanbouwprofiel 58 mm (2st./Set)	53771..*	2
hoekverbinder 90/2 (2st./Set)	53774..*	1
hoekverbinder 90/3 (2st./Set)	53776..*	1
wisselstukken-Set	5007010	3
Montageset 1	5006839	2
*ART.NR aanvullen met kleurcode:	01 04 08 85	

ERLAU

OOSTENRIJK CONFORM MET
ÖNORM B 1600
MAATWERK

DOUCHE-OMGEVING

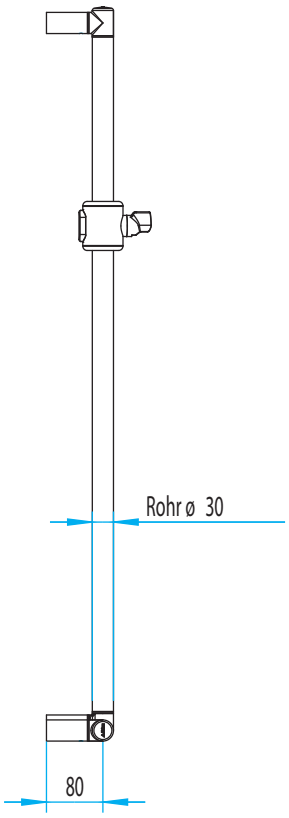

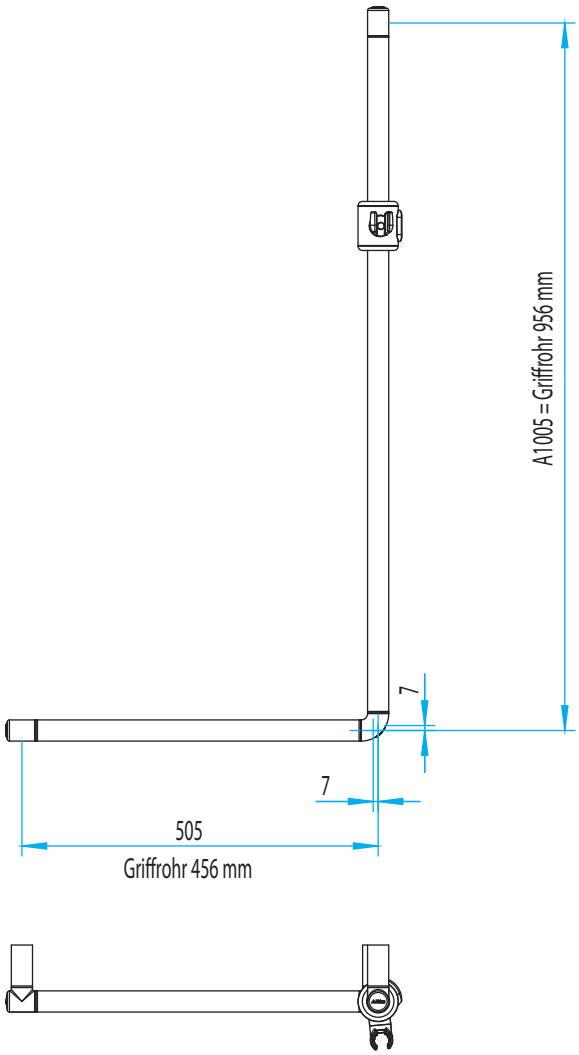

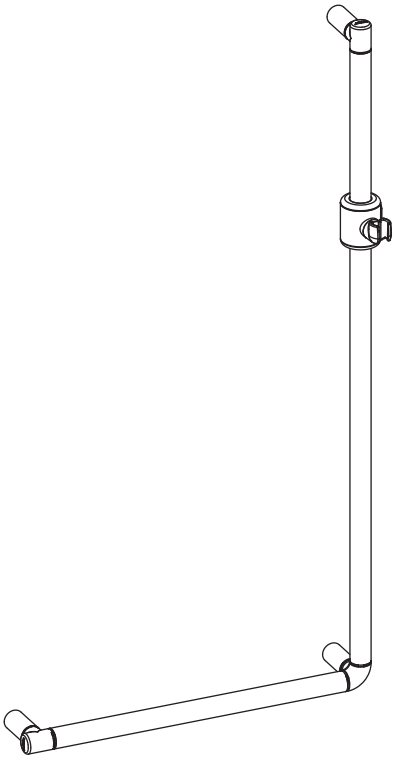

COMPONENTEN				
Artikelnaam	Art.-Nr.	aantal	Kleur	Eloxiert
hoekgreep WG-90-R-1005x605	53634..*	1		
sproeikophouder BRH2/G	53741..*	1		
grijpprofiel 456 mm	53763..*	1		
Totaal				

*ART.NR aanvullen met kleurcode: 01 04 08 85

ERLAU

DOUCHE-OMGEVING

OOSTENRIJK CONFORM MET
ÖNORM B 1600
MAATWERK

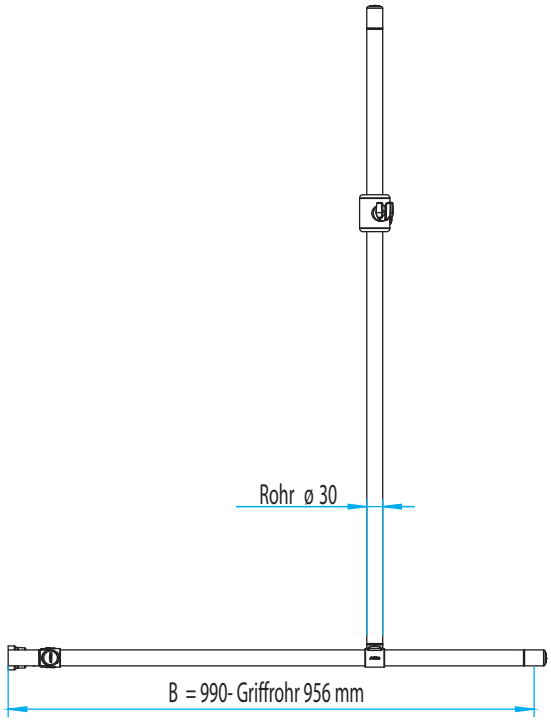

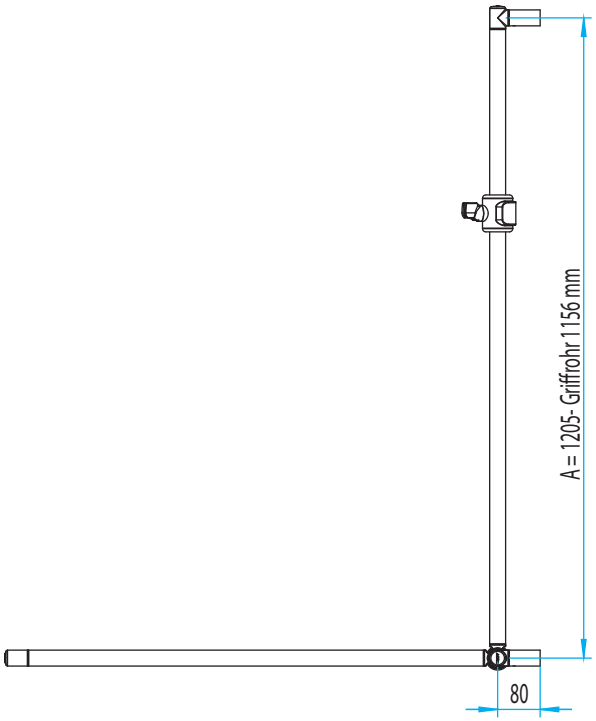

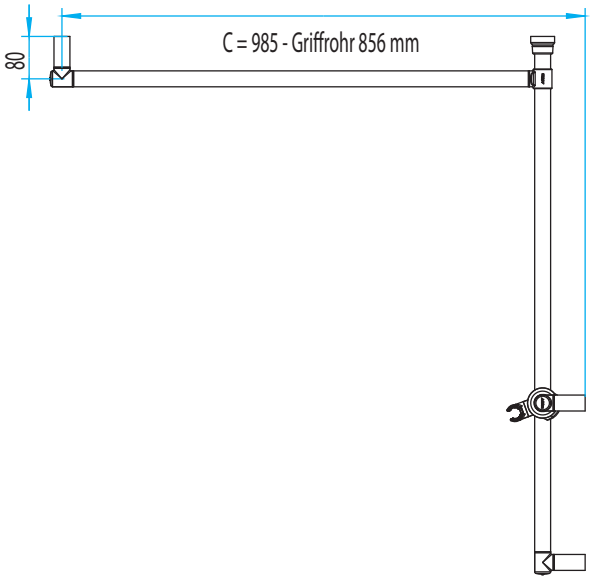

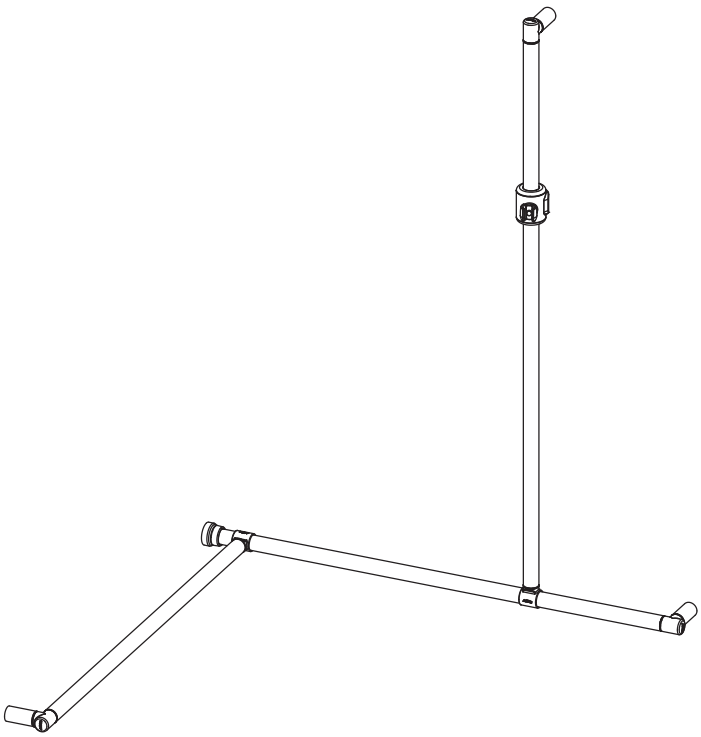

COMPONENTEN				
Artikelnaam	Art.-Nr.	Aantal	Kleur	Eloxiert
DBE-R-1205x985x790	53639..*	1		
grijpprofiel 956 mm	53768..*	1		
Totaal				

*ART.NR aanvullen met kleurcode: 01 04 08 85

ERLAU

OOSTENRIJK CONFORM MET
ÖNORM B 1600
MAATWERK

DOUCHE-OMGEVING

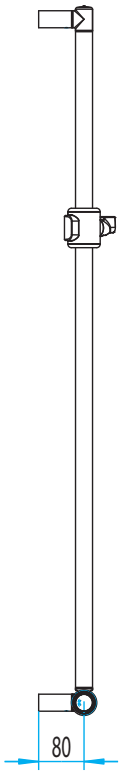

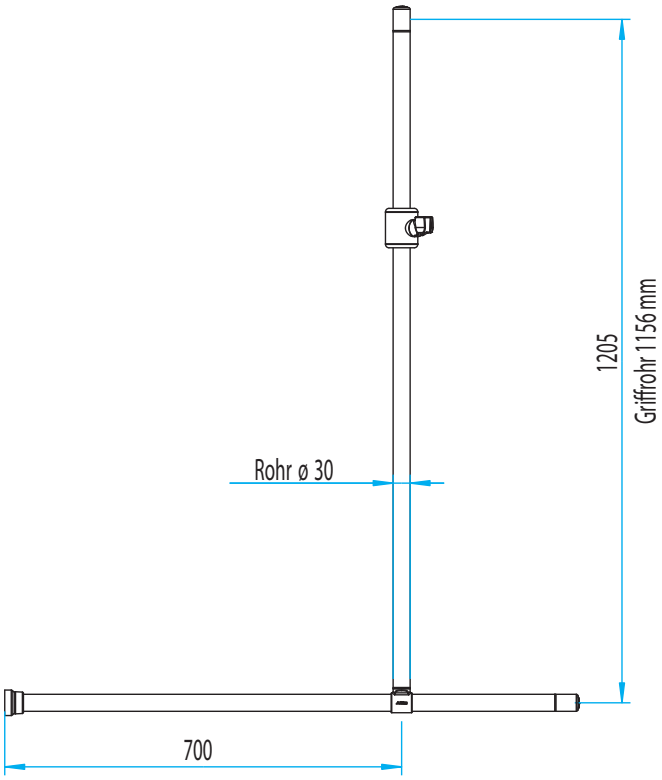

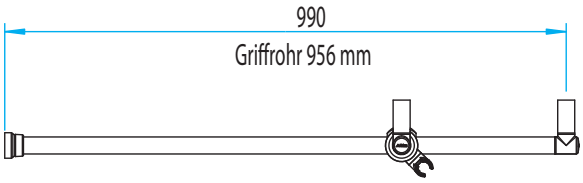

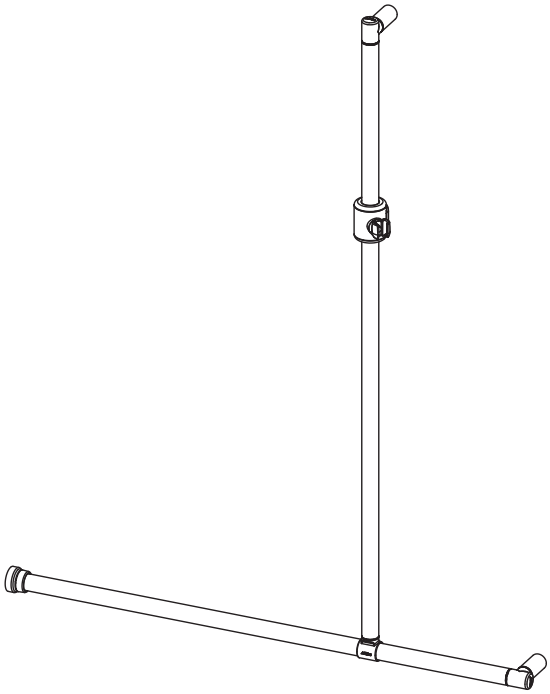

COMPONENTEN				
Artikelnaam	Art.-Nr.	aantal	Kleur	Eloxiert
Douchegrijpstang DB-R-1205x500	53636..*	1		
grijpprofiel 956 mm	53768..*	1		
wandbevestiging	53772..*	1		
Totaal				

*ART.NR aanvullen met kleurcode: 01 04 08 85

ERLAU®

DOUCHE-OMGEVING

OOSTENRIJK CONFORM MET
ÖNORM B 1600
MAATWERK

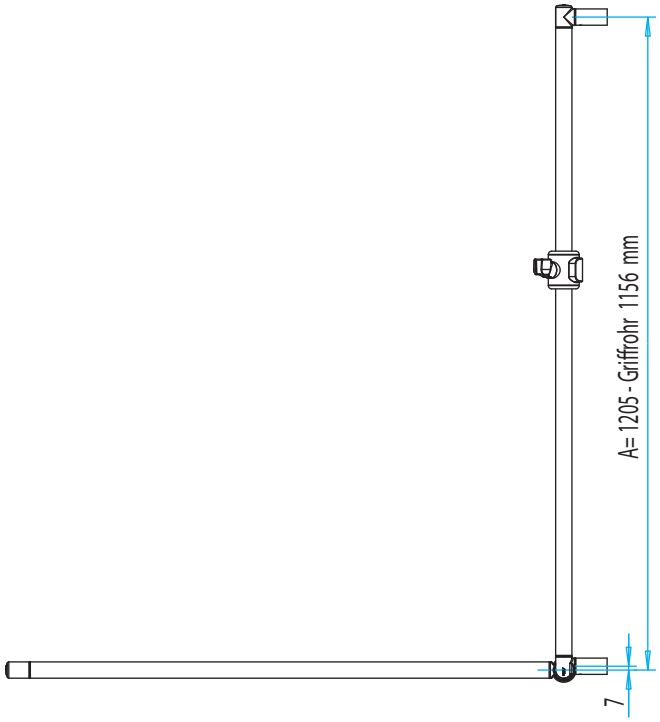

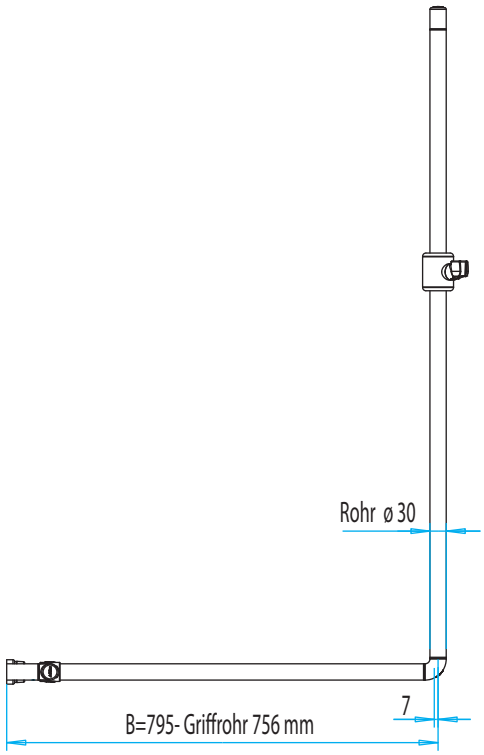

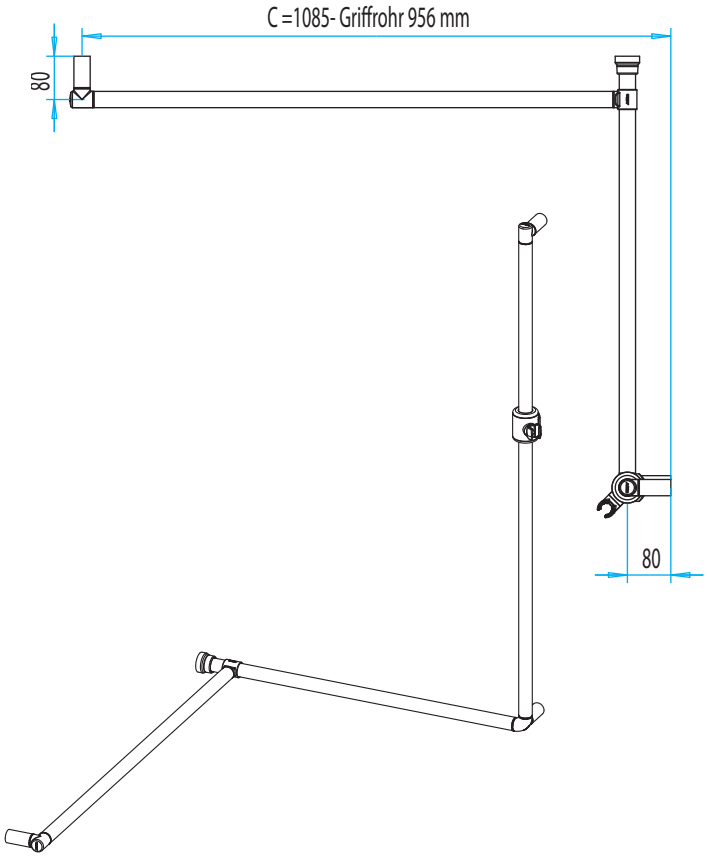

COMPONENTEN				
Artikelnaam	Art.-Nr.	aantal	Kleur	Elox.
douchekopgrijpstang BS-R-1200	53643..*	1		
grijpprofiel 956 mm	53768..*	1		
grijpprofiel 756 mm	53766..*	1		
T-Verbinder 90/1 (2st./Set)	53773..*	1		
hoekverbinder 90/3 (2st./Set)	53776..*	1		
wandbevestiging	53772..*	1		
aanbouwprofiel 58 mm	53780..*	1		
wisselstukken-Set	5007010	1		
Montageset 1	5006839	1		
Totaal				

Belastbaar tot 100 kg ,
douchezit-ophangbaar alleen met bodemsteunpunt.

*ART.NR aanvullen met kleurcode: 01 04 08 85

ERLAU®

MEERDERE UITVOERINGEN: OPHANGBARE /OPKLAPBARE DOUCHEZIT, KRUK,..

HUIDVRIENDELIJKE OPPERVLAKTE

EENVOUDIG TE REINIGEN

PLAATSBESPAREND DOOR OPKLAPSYSTEEM

ERLAU®

DOUCHEZIT

VEILIG EN AANGENAAM DOUCHEN

DOUCHEKLAPZIT

RUGLEUNING

DOUCHEZIT-KRUK

DOUCHEZIT-OPHANGBAAR

ERLAU®

DOUCHEKLAPZIT
DKX

NIEUW

- Groot en zacht kussen uit waterbestendig volkern PUR schuim; antracietgrijs met hygiëne uitsparing.
- Belastbaar tot 150 kg
- Met ingebouwde, instelbare rem en zithoek-instelling.
- Wandhouder uit corrosiebestendig aluminium, polyamide coating of hoogglans gepolierd-geanodiseerd.
- Incl. montageplaat VPX.

Montageset zie P. 94.

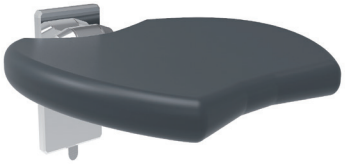

hoogglans gepolierd/ geanodiseerd

DOUCHEKLAPZIT DKX					
Artikelnaam	Breedte x Diepte mm	Gewicht in kg	Art.-Nr.	*01/04/08	*85
DKX	430 x 466	6,5	53 754..*		
*ART.NR aanvullen met kleurcode:				01 04 08	85

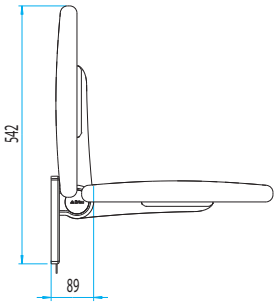

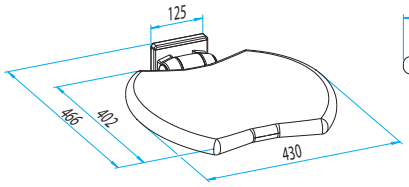

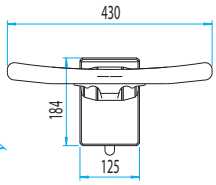

RUGLEUNING
LKX
VOOR DOUCHEKLAPZIT DKX

NIEUW

- Rugleuning met kussen in antracietgrijs voor doucheklapzit.
- Samen met douchezit in voorbereidingsset of in na-montage.
- geen extra wandbevestiging nodig.
- Frame uit corrosiebestendig aluminium, polyamide coating of hoogglans gepolierd-geanodiseerd.

RUGLEUNING LKX					
Artikelnaam	breedte x hoogte mm	Gewicht in kg	Art.-Nr.	*01/04/08	*85
LKX	219 x 569	3	53 755..*		
*ART.NR aanvullen met kleurcode:				01 04 08	85

hoogglans gepolierd/ geanodiseerd

NIEUWE SERIE

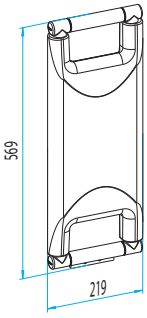

MONTAGEVOORBEREIDINGSSET VSX VOOR DOUCHEKLAPZIT DKX, BESTAAND UIT:

- Montageplaat VPX
  uit corrosiebestendig aluminium.
- Afdekplaat AHX
  uit corrosiebestendig aluminium,
  wit RAL 9010.

DOUCHEKLAPZIT TOEBEHOREN

DKX VOORBEREIDINGSSET VSX

SET VORRÜSTUNG VSX VPX MONTAGEPLAAT / AHX AFDEKPLAAT				
Artikelnaam	Lengte in mm	Gewicht in kg	Art.-Nr.	
VSX	125 x 184	1,03	53 78801	

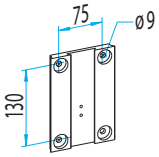

- Zitvlak uit kunststof.
- Opgeklapt slechts 74 mm wandafstand.
- Belastbaar tot 150 kg.
- Met verdekte montageplaat (zonder bouten 7/8 mm).
- Wandhouder uit corrosiebestendig aluminium,
  hoogglans gepolierd-geanodiseerd.

Montagesets zie P. 98.

DOUCHEKLAPZIT

DKP/CL

DOUCHEKLAPZIT DKP/CL				
Artikelnaam	breedte x diepte mm	Gewicht in kg	Art.-Nr.	
DKP/CL antracietgrijs	400 x 354	3,0	83 138..*	
DKP/CL wit	400 x 354	3,0	83 137..*	
*ART.NR aanvullen met kleurcode:				85

hoogglans gepolierd/ geanodiseerd

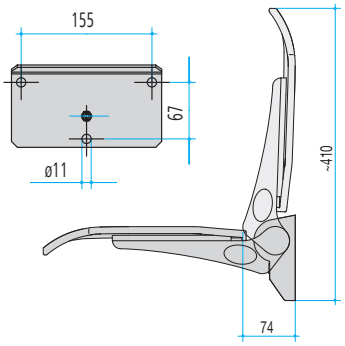

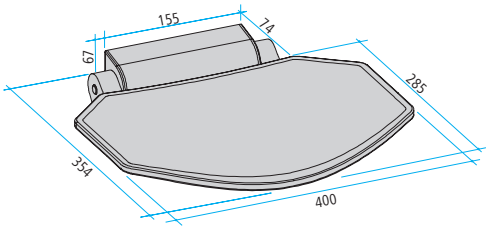

ERLAU®

DOUCHEKLAPZIT
SWING DKS2

- Groot en zacht kussen uit waterbestendig volkern PUR schuim; antracietgrijs
- Opgeklapt slechts 60 mm wandafstand.
- Wandhouder uit corrosiebestendig aluminium, polyamide coating.
- Met ingebouwde instelbare rem, enkelvoudig werkend naar onder.
- Belastbaar tot 150 kg.

Montagesets zie P. 98.

DOUCHEKLAPZIT SWING DKS2				
Artikelnaam	breedte x diepte mm	Gewicht in kg	Art.-Nr.	
DKS2	466 x 460	4,3	82 886..*	
*ART.NR aanvullen met kleurcode:			01 04 08	

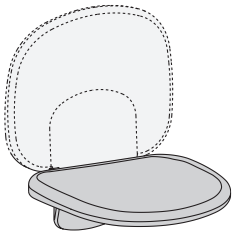

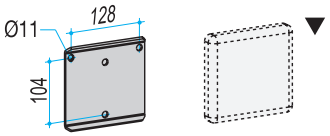

- Met verdekte montageplaat (zonder bouten 7/8 mm).

DOUCHEKLAPZIT
SWING DKH2
MET HYGIËNE UITSPARING

- Groot en zacht kussen uit waterbestendig volkern PUR schuim; antracietgrijs met hygiëne uitsparing
- Opgeklapt slechts 60 mm wandafstand.
- Wandhouder uit corrosiebestendig aluminium, polyamide coating.
- Met ingebouwde instelbare rem, enkelvoudig werkend naar onder.
- Belastbaar tot 150 kg.

Montagesets zie P. 98.

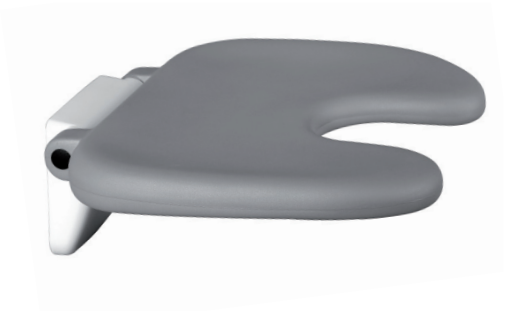

DOUCHEKLAPZIT SWING DKH2				
Artikelnaam	Breedte x Diepte in mm	Gewicht in kg	Art.-Nr.	
DKH2	466 x 440	3,9	82 891..*	
*ART.NR aanvullen met kleurcode:			01 04 08	

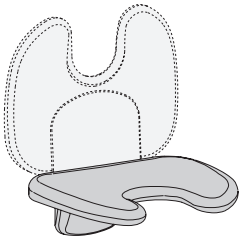

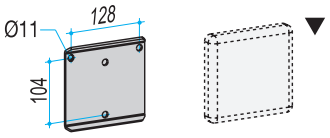

- Met verdekte montageplaat (zonder bouten 7/8 mm).

ERLAU®

- Zacht kussen uit waterbestendig vezelversterkt polyamide; antracietgrijs
- Opgeklapt slechts 55 mm wandafstand.
- Wandhouder uit corrosiebestendig aluminium, polyamide coating.
- Met ingebouwde instelbare rem, enkelvoudig werkend naar onder
- Belastbaar tot 150 kg.

Montagesets zie P. 98.

DOUCHEKLAPZIT

SWING DKS2/HS

DOUCHEKLAPZIT SWING DKS2/HS				
Artikelnaam	breedte x diepte in mm	Gewicht in kg	Art.-Nr.	
DKS2/HS	450 x 450	2,5	82 898..*	
*ART.NR aanvullen met kleurcode:			01 04 08	

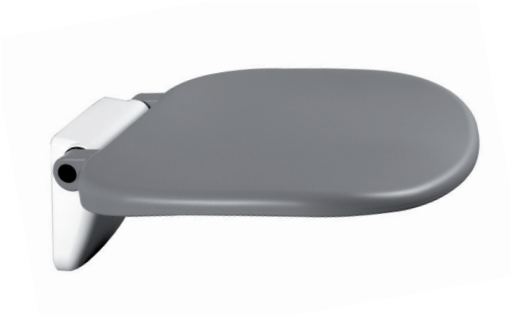

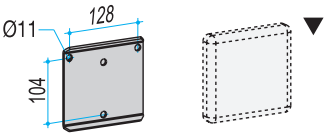

- Met verdekte Montageplaat (zonder bouten 7/8 mm).

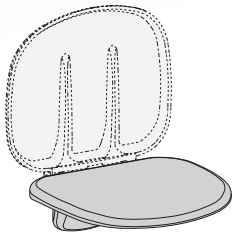

DOUCHEZIT

MONTAGEPLAAT APK

- Montageplaat APK voor doucheklapzit DKS2, DKH2, DKS2/HS uit Nirosta.

AFDEKPLAAT AHK

- Afdekplaat AHK voor montageplaat APK, uit kunststof, wit.

DOUCHEKLAPZIT TOEBEHOREN

SWING

VOORBEREIDINGSSET

APK / AHK

VOORBEREIDING MONTAGEPLAAT / AFDEKKING			
Artikelnaam	Gewicht in kg	Art.-Nr.	
APK	0,6	81 000 68	
AHK	0,09	50 0860	

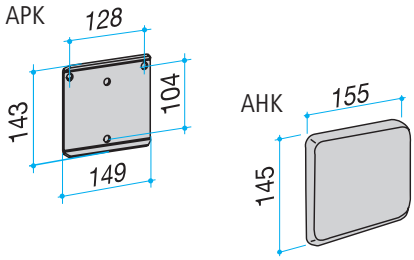

TIPS & TRICKS

Men voorziet op voorhand een bevestigingsplaat met afdekkap.Zo kan de douchezit later, snel en efficient geplaatst of terug weggenomen worden.

ERLAU®

DOUCHEKRUK
DHX

NIEUW

- Groot en zacht kussen uit waterbestendig volkern PUR schuim; antracietgrijs
- Frame uit corrosiebestendig aluminium, polyamide coating.
- Anti-slip voetdoppen.
- Belastbaar tot 150 kg.

NIEUW

DOUCHEZIT-KRUK DHX				
Artikelnaam	Breedte x diepte x -hoogte in mm	Gewicht in kg	Art.-Nr.	
DHX	430 x 402 x ca. 470	4,5	53 756..*	
*ART.NR aanvullen met kleurcode:			01 04 08	

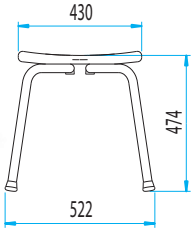

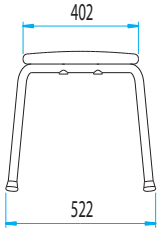

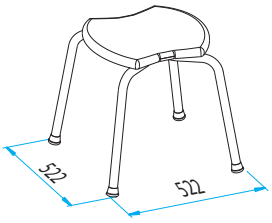

RUGLEUNING
LHX
VOOR DOUCHEKRUK DHX

NIEUW

- Extra rugleuning uit waterbestendig volkern PUR schuim; antracietgrijs
- Frame uit corrosiebestendig aluminium, polyamide coating.

RUGLEUNING LHX					
Artikelnaam	breedte x hoogte mm	Gewicht in kg	Art.-Nr.	*01/04/08	*85
LHX	219 x 580	5,5	53 757..*		
*ART.NR aanvullen met kleurcode:			01 04 08		85

NIEUW

hoogglans gepolierd/ geanodiseerd

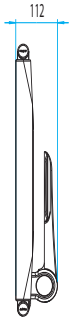

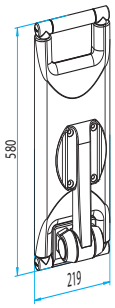

ERLAU®

- Groot en zacht kussen uit waterbestendig volkern PUR schuim; zilvergrijs met of zonder hygiëne-uitsparing, uit versterkte PUR-volkernschuim.
- Breedte: 450 mm, zithoogte: 470 mm.
- Frame uit corrosiebestendig aluminium, polyamide coating.
- Anti-slip voetdoppen.
- Belastbaar tot 150 kg.

DOUCHEKRUK

EASY DH2 - DH2/H

M/Z HYGIËNISCHE UITSPARING

DOUCHEZIT-KRUK EASY				
Artikelnaam	Breedte x diepte x -hoogte in mm	Gewicht in kg	Art.-Nr.	
DH2	450 x 400 x 470	4,5	82 892..*	
DH EASY MET HYGIËNE-UITSPARING				
DH2/H	450 x 385 x 470	4,5	82 900..*	
*ART.NR aanvullen met kleurcode:			01 04 08	

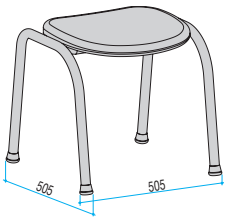

Groot en zacht kussen uit waterbestendig volkern PUR schuim; zilvergrijs met of zonder hygiëne-uitsparing, uit versterkte PUR-volkernschuim.

- Breedte: 450 mm, zithoogte: 470 mm.
- Frame uit corrosiebestendig aluminium, polyamide coating.
- Anti-slip voetdoppen.
- Belastbaar tot 150 kg.

DOUCHEKRUK MET RUGLEUNING

EASY DHL2 - DHL2/H

MET HYGIËNE-UITSPARING
ZONDER HYGIËNE-UITSPARING

DOUCHEZIT-KRUK EASY MET RUGLEUNING				
Artikelnaam	Breedte x diepte x -hoogte in mm	Gewicht in kg	Art.-Nr.	
DHL2	450 x 400 x 470	5,4	82 893..*	
DH EASY MET RUGLEUNINGE EN HYGIËNE-UITSPARING				
DHL2/H	450 x 385 x 470	5,4	82 901..*	
*ART.NR aanvullen met kleurcode:			01 04 08	

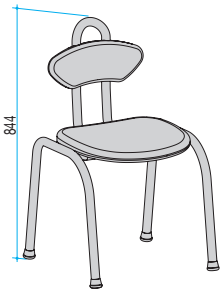

ERLAU®

NIEUW

DOUCHEZIT-OPHANGBAAR

DEX

- Ophangbare, mobiele doucheklapzit
- Groot en zacht kussen uit waterbestendig volkern PUR schuim; antracietgrijs met hygiëne uitsparing.
- Belastbaar tot 150 kg
- Met ingebouwde, instelbare rem en zithoek-instelling.
- Wandhouder uit corrosiebestendig aluminium, polyamide coating of hoogglans gepolierd-geanodiseerd.

DOUCHEZIT-OPHANGBAAR DEX					
Artikelnaam	Breedte x diepte in mm	Gewicht in kg	Art.-Nr.	*01 / 04 / 08	*85
DEX	430 x 402	9	53 759..*		
*ART.NR aanvullen met kleurcode:				01 04 08	85

NIEUW

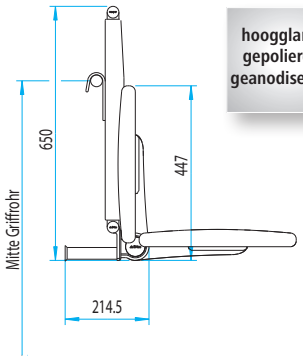

hoogglans gepolierd/ geanodiseerd

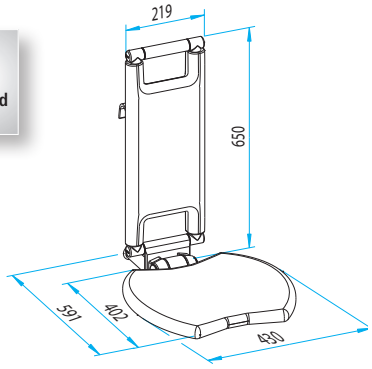

DOUCHEZIT-OPHANGBAAR

SITTA DES2

- Ophangbare, mobiele doucheklapzit met bodemcontact, in hoogte regelbaarbaar, PUR-volkernschuim, zilvergrijs.
- Voor meerdere handgreep hoogtes (800; 850; 900 mm).
- Totale diepte: 635 mm.
- Met ingebouwde instelbare rem, enkelvoudig werkend naar onder.
- belasting tot 150 kg..

DOUCHEZIT-OPHANGBAAR SITTA DES2				
Artikelnaam	Breedte x diepte x -hoogte in mm	Gewicht in kg	Art.-Nr.	
DES2	466 x 460 x 460	8	82 887..*	
*ART.NR aanvullen met kleurcode:			01 04 08	

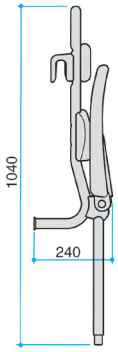

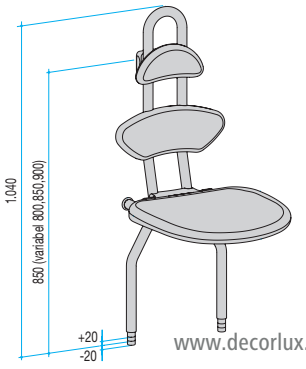

ERLAU®

- Ophangbare, mobiele doucheklapzit met bodemcontact, met hygiëne uitsparing, in hoogte regelbaarbaar, PUR-volkernschuim, zilvergrijs.
- Voor meerdere handgreep hoogtes (800; 850; 900 mm).
- Totale diepte: 615 mm.
- Met ingebouwde instelbare rem, enkelvoudig werkend naar onder.
- belasting tot 150 kg.

DOUCHEZIT-OPHANGBAAR

SITTA DEH2

MET HYGIËNE UITSPARING

DOUCHEZIT-OPHANGBAAR SITTA DEH2				
Artikelnaam	Breedte x diepte x -hoogte in mm	Gewicht in kg	Art.-Nr.	
DEH2	466 x 440 x 460	7,5	82 889..*	
*ART.NR aanvullen met kleurcode:			01 04 08	

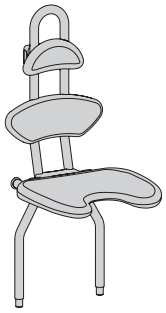

- Ophangbare, mobiele doucheklapzit met bodemcontact, in hoogte regelbaarbaar,
- Rug: PUR-volkernschuim, zilvergrijs./Zit: Vezelversterkte polyamide
- Voor meerdere handgreep hoogtes (800; 850; 900 mm).
- Totale diepte: 625 mm.
- Met ingebouwde instelbare rem, enkelvoudig werkend naar onder.
- belasting tot 150 kg.

DOUCHEZIT-OPHANGBAAR

SITTA DES2/HS

DOUCHEZIT-OPHANGBAAR SITTA DES2/HS				
Artikelnaam	Breedte x diepte x -hoogte in mm	Gewicht in kg	Art.-Nr.	
DES2/HS	450 x 450 x 460	6,5	82 899..*	
*ART.NR aanvullen met kleurcode:			01 04 08	

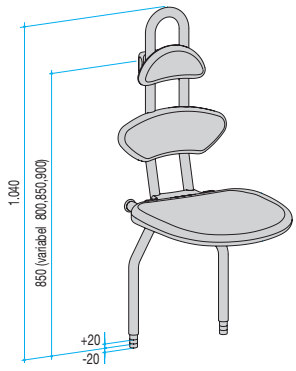

EENVOUDIG GEBRUIK & DUBBELE STEUNHOOGTE ORIËNTEERBAAR; LINKS, MIDDEN, RECHTS

OPKLAPBAAR = RUIMTEBESPAREND

VELE FUNCTIONELE TOEBEHOREN : WC-PAPIERROLHOUDER, INGEBOUWDE AFSTANDSBEDIENING,...

ERLAU®

OPKLAPBARE STEUNGREPEN

& TOEBEHOREN

XSK

XSE

ECONOMY

ASK

RSX

RS

TOEBEHOREN

ERLAU®

INSTELBARE

OPKLAPBARE STEUNGREEP XSK

INNOVATIE ERLAU

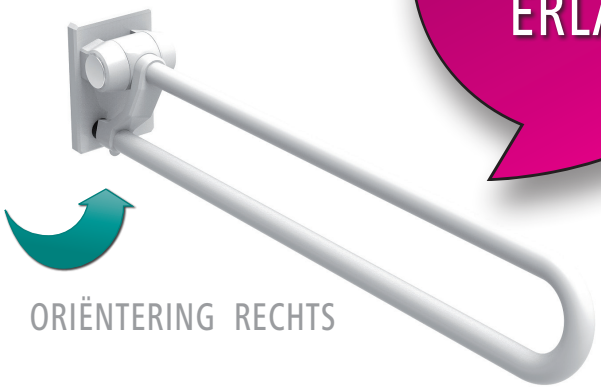

ORIËNTERING RECHTS

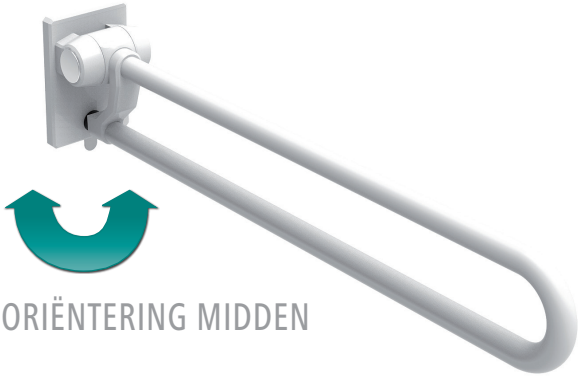

ORIËNTERING MIDDEN

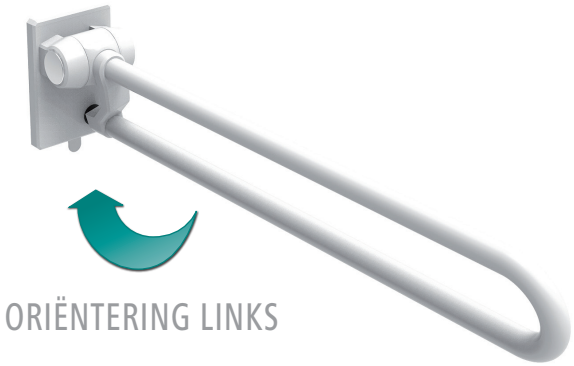

ORIËNTERING LINKS

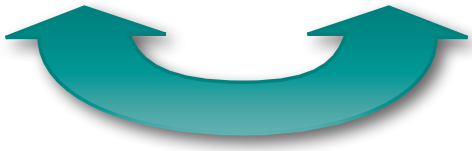

ORIËNTERING EENVOUDIG INSTELBAAR!

INNOVATIE

Dankzij een intelligente constructie kan de nieuwe opklapbare steungreep XSK naar wens, links, rechts, of naar het midden georiënteerd worden of direct aan de wand (in „Parkposition") ruimtebesparend opgeklapt worden.

ERLAU®

- Uit corrosie bestendig aluminium, polyamide coating.
- Door schuine opstelling bekomt men twee optimale steunhoogtes.
- Oriëntering rechts/links instelbaar**, in„Park-position”/plaatsbesparend opklapbaar.
- Ingebouwde, instelbare rem.
- Belastbaar tot 100 kg
- Met verdekte Montageplaat.
- Voorbereidingsset VSX, zie P.67.

Montagesets zie P. 94

INSTELBARE

OPKLAPBARE STEUNGREEP XSK

OPKLAPBARE STEUNGREEP XSK				
Artikelnaam	Lengte in mm	Gewicht in kg	Art.-Nr.	
XSK-600	600	5,00	53 751..*	
XSK-700	700	5,15	53 752..*	
XSK-850	850	5,35	53 753..*	

*ART.NR aanvullen met kleurcode: 01 04 08

NIEUW

RUIMTEBESPAREND
IN OPGEKLAPTE POSITIE

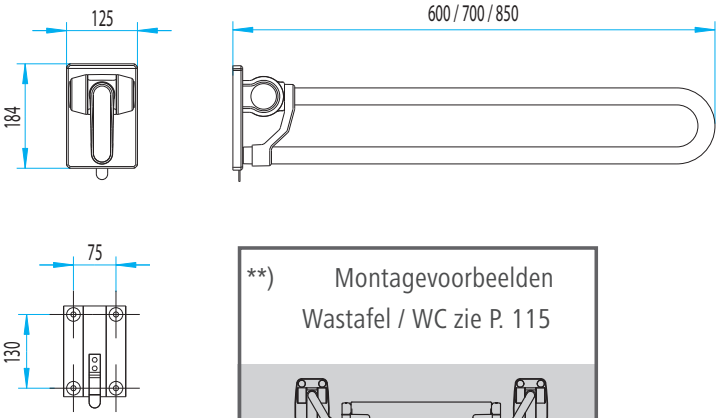

**) Montagevoorbeelden
Wastafel / WC zie P. 115

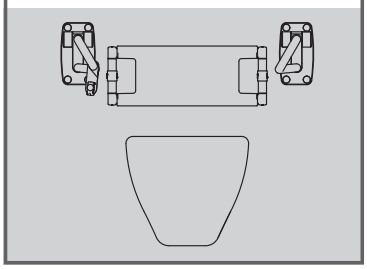

ERLAU®

OPKLAPBARE STEUNGREEP XSE

- Ergonomisch gevormde, éénarmige grijpzone uit ovale buis, links of rechts inzetbaar.
- Uit corrosiebestendig aluminium, polyamide coating / hoogglans gepolierd/ anodiseerd.
- Ingebouwde instelbare rem.
- Belastbaar tot 100 kg.
- Met verdekte montageplaat
- Voorbereidings-set VSX, zie P.67.

Montageset zie P. 94.

OPKLAPBARE STEUNGREEP XSE					
Artikelnaam	Lengte in mm	Gewicht in kg	Art.-Nr.	01 / 04 / 08	85
XSE-600	600	4,50	53805..*		
XSE-700	700	4,67	53806..*		
XSE-850	850	4,95	53807..*		
*ART.NR aanvullen met kleurcode:			01 04 08		85

hoogglans gepolierd/ geanodiseerd

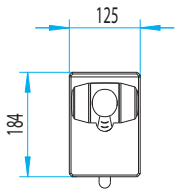

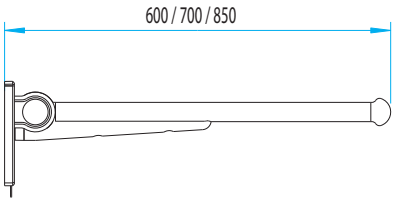

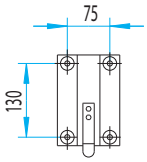

NIEUW

ERLAU®

OPKLAPBARE STEUNGREEP
ECONOMY
RONDGRIP ESK/G

- Rondgrip, uitvoering links / rechts, uit corrosiebestendig aluminium.
- wandbevestigingsplaat aluminium-geanodiseerd, grijpbeugel met polyamide coating.
- Afdekkappen in Chroom.
- Ingebouwde, instelbare rem met variabele remfunctie.
- Ergonomisch grijpzone. Belastbaar tot 100 kg.
- Bevestiging met 4 schroeven met verzonken kop (niet inbegrepen).

Bevestigingssets zie P. 94.

OPKLAPBARE STEUNGREEP ECONOMY ESK/G				
Artikelnaam	Lengte in mm	Gewicht in kg	Art.-Nr.	
ESK/G-L-60	600	3,09	82 960..*	
ESK/G-L-70	700	3,22	82 961..*	
ESK/G-L-85	850	3,30	82 962..*	
ESK/G-R-60	600	3,09	82 963..*	
ESK/G-R-70	700	3,22	82 964..*	
ESK/G-R-85	850	3,30	82 965..*	

*ART.NR aanvullen met kleurcode: 01 04 08

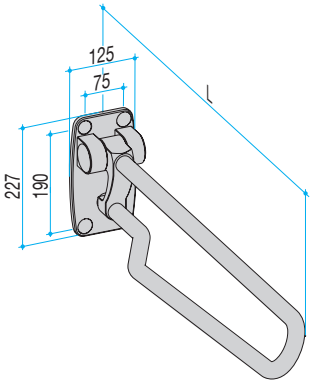

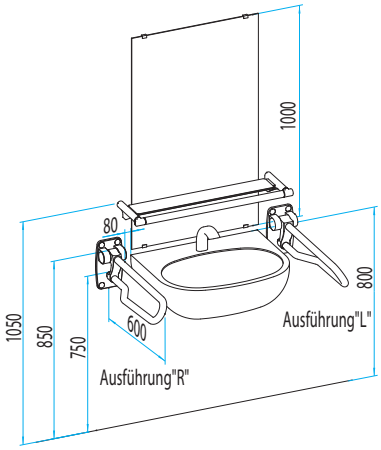

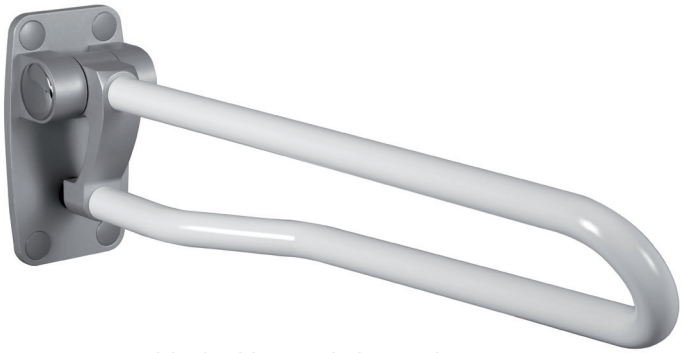

DOOR 3D-SCHUINE OPSTELLING
2 OPTIMALE ERGONOMISCHE STEUNHOOGTES.

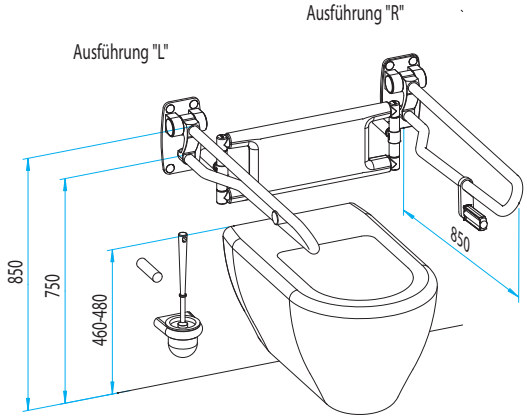

ERLAU®

- Opklapbare steungreep zoals beschreven, maar met elektrische afstandsbediening ESA/E, voor WC-Spoeling of andere functies.
- Drukknop: max. Belast. 24 V / 0,5 A.
- Kabel: 1m lang, 2 x 0,5 mm.
- D. 5 mm, onzichtbaar ingewerkt in greep

Bevestigingssets zie P. 94.

OPKLAPBARE STEUNGREEP

ECONOMY

RONDGRIP ESK/G

MET AFSTANDSBEDIENING ESA/E

OPKLAPBARE STEUNGREEP ECONOMY ESK/G				
Artikelnaam	Lengte in mm	Gewicht in kg	Art.-Nr.	
ESK/G-L-60 met ESA/E	600	3,29	82 972..*	
ESK/G-L-70 met ESA/E	700	3,42	82 973..*	
ESK/G-L-85 met ESA/E	850	3,50	82 974..*	
ESK/G-R-60 met ESA/E	600	3,29	82 975..*	
ESK/G-R-70 met ESA/E	700	3,42	82 976..*	
ESK/G-R-85 met ESA/E	850	3,50	82 977..*	
*ART.NR aanvullen met kleurcode:				01 04 08

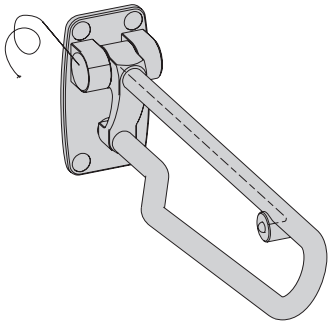

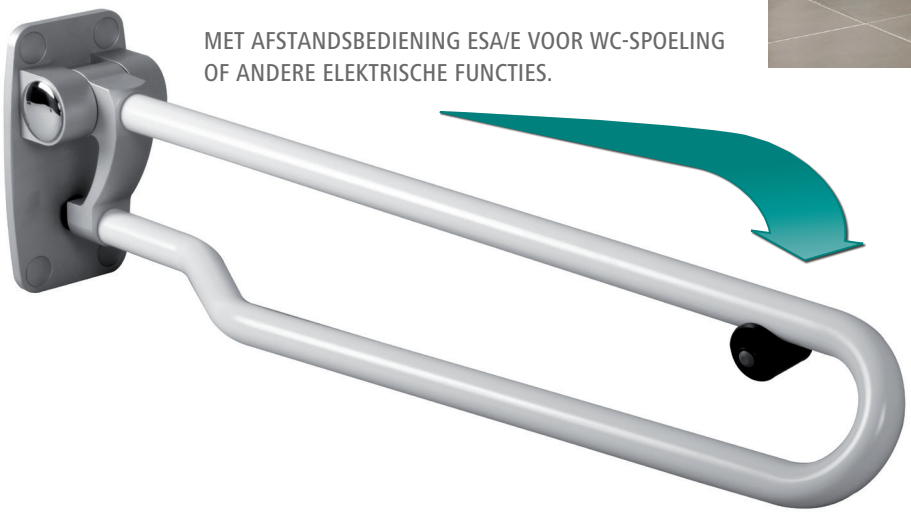

MET AFSTANDSBEDIENING ESA/E VOOR WC-SPOELING OF ANDERE ELEKTRISCHE FUNCTIES.

ERLAU®

OPKLAPBARE STEUNGREEP
ASK

- Ergonomisch gevormde éénarmige grijpzone, links of rechts inzetbaar.
- Uit corrosiebestendig aluminium, hoogglans gepolierd-geanodiseerd.
- Bevestiging met 4 schroeven met verzonken kop (niet inbegrepen)
- Incl. afdekkappen.
- Ingebouwde, instelbare rem met variabler remfunctie.
- Belastbaar tot 100 kg.

Bevestigingssets zie P. 94.

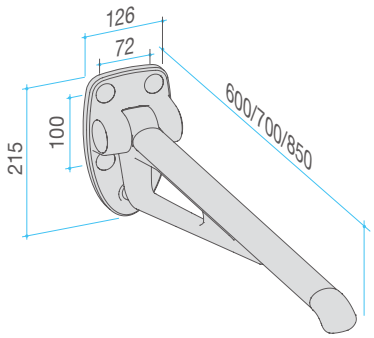

OPKLAPBARE STEUNGREEP ASK				
Artikelnaam	Lengte in mm	Gewicht in kg	Art.-Nr.	
ASK-600	600	2,36	83 133..*	
ASK-700	700	2,50	83 131..*	
ASK-850	850	2,72	83 132..*	
*ART.NR aanvullen met kleurcode:				85

Steun en wandmontageplaat uit hoogwaardige kunststof in zilvergrijs met geïntegreerde draagstructuur uit aluminium en RVS.
Afdekkappen in hoogglans chroom

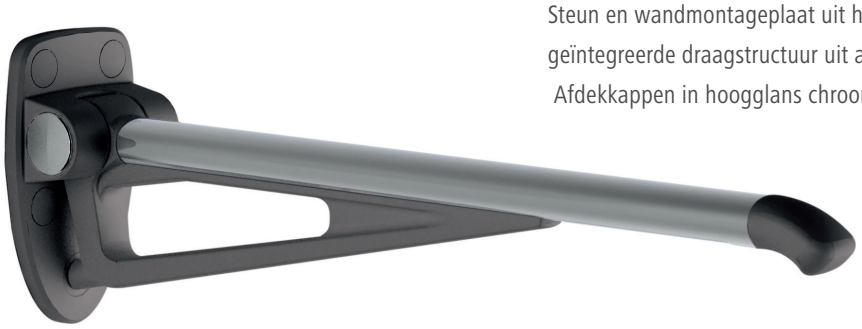

hoogglans gepolierd/ geanodiseerd

OPKLAPBARE STEUNGREEP
ASK
MET AFSTANDSBEDIENING ESA

- Opklapbare steungreep zoals beschreven, maar met elektrische afstandsbediening ESA/E, voor WC-Spoeling of andere functies.
- Drukknop: max. Belast. 24 V / 0,5 A.
- Kabel: 1m lang, 2 x 0,5 mm.
- D. 5 mm, onzichtbaar ingewerkt in greep

Bevestigingssets zie P. 94.

MET AFSTANDSBEDIENING ESA VOOR WC-SPOELING OF ANDERE ELEKTRISCHE FUNCTIES

hoogglans gepolierd/ geanodiseerd

OPKLAPBARE STEUNGREEP ASK MET ESA				
Artikelnaam	Lengte in mm	Gewicht in kg	Art.-Nr.	
ASK-600 met ESA	600	2,36	83 208..*	
ASK-700 met ESA	700	2,50	83 209..*	
ASK-850 met ESA	850	2,72	83 210..*	
*ART.NR aanvullen met kleurcode:				85

ERLAU®

NIEUW

- Rugleuning in antracietgrijs uit PUR-volkernschuim.
- Frame uit corrosiebestendig aluminium, polyamide coating of hoogglans gepolierd-geanodiseerd.
- Inclusief één centraal verdekte bevestiging per muurcontact

RUGSTEUN RSX

RUGSTEUN RSX					
Artikelnaam	Lengte in mm	Gewicht in kg	Art.-Nr.	*01/04/08	*85
RSX	550	3,8	53 760..*		
*ART.NR aanvullen met kleurcode:				01 04 08	85

85

hoogglans gepolierd/ geanodiseerd

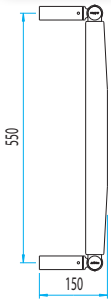

01

04

08

NIEUW

- Uit corrosiebestendig aluminium, polyamide coating of hoogglans gepolierd-geanodiseerd.
- Met zachte rugleuning in antracietgrijs, uit versterkt PUR-Integral-schuim.
- Inclusief één centraal verdekte bevestiging per muurcontact

RUGSTEUN RS

RUGSTEUN RS					
Artikelnaam	Lengte in mm	Gewicht in kg	Art.-Nr.	*01/04/08	*85
RS	554	3,8	53629..*		
*ART.NR aanvullen met kleurcode:				01 04 08	85

85

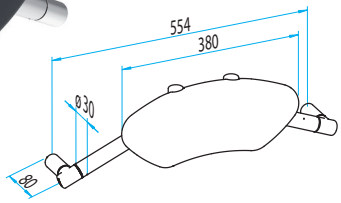

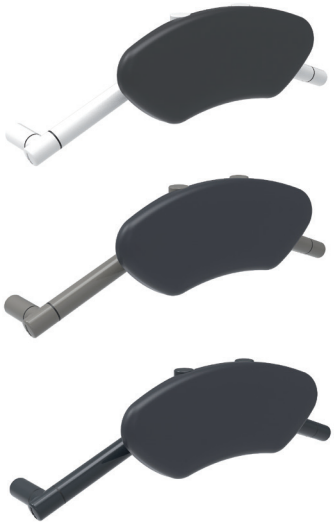

01

04

08

ERLAU®

TOEBEHOREN

VOOR OPKLAPBARE STEUNGREPEN XSK, XSE, ECONOMY EN ASK

1

2

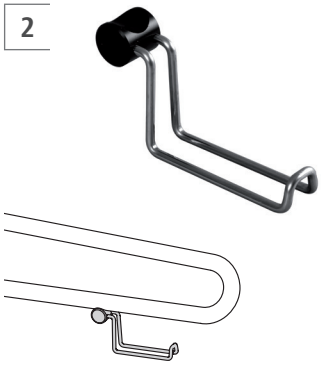

3

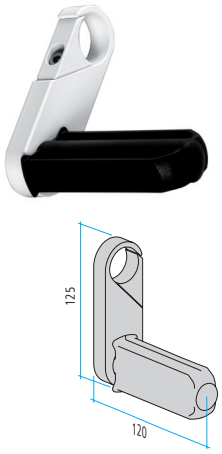

4

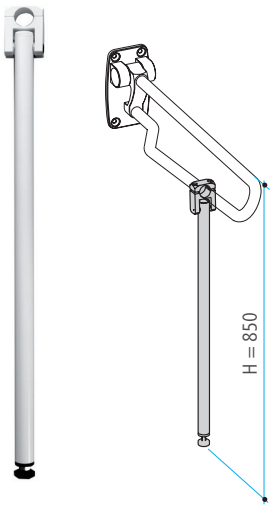

5

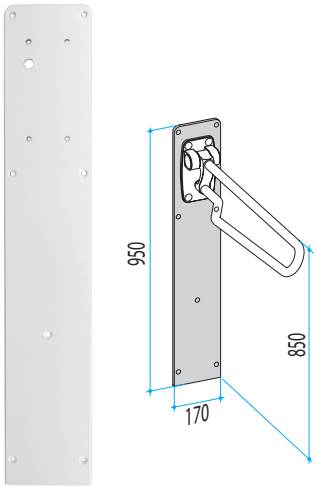

6

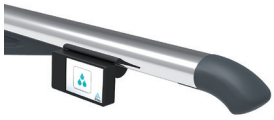

7

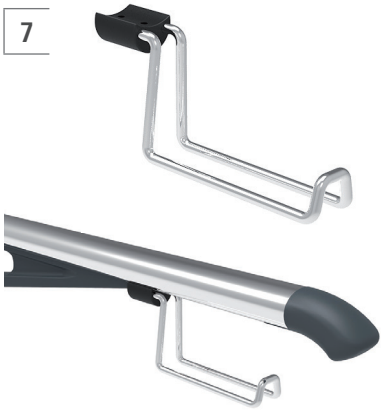

8

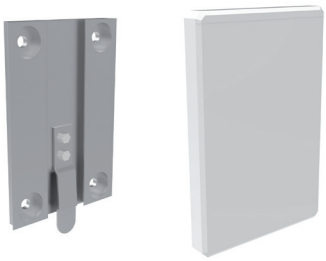

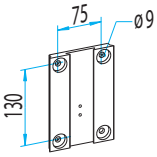

ERLAU®

TOEBEHOREN

VOOR OPKLAPBARE STEUNGREPEN

TOEBEHOREN VOOR OPKLAPBARE STEUNGREPEN XSK, XSE, ECONOMY EN ASK

Nr.	Artikelnaam	Omschrijving	Gewicht in kg	Passend voor	Art.-Nr.	* Kleur-varianten	
1	RC-afstandsbe-diening FMI/E**	Voor WC-Spoeling. RC-zender in zwart, Frequentie 868,4 Mhz, 2x Batterij LR-1 inbegrepen	0,10	XSK Economy	8102213	–	
2	papierrolhouder PAS/E	Houder uit RVS	0,30	XSK Economy	82 905 00	–	
3	papierrolhouder PAS	Met rem. Houder uit , corrosiebestendig aluminium, polyamide coating. Papierrol-as- uit zwarte kunststof.	0,43	XSK Economy	82481..*	* 01/04/08	
4	steunpoot SFS/E	Uit corrosiebestendig aluminium, polyamide coating. in hoogte-verstelbaar. alleen als „extra steun"bij zwakke wanden.	0,65	XSK Economy	82410..*	* 01/04/08	
5	Bevestigings-console BKS/E	Voor steungrepen aan prefabwanden. Uit corrosiebestendig aluminium, polyamide coating, 12 mm dik. Montage met bouten voor konsole en steungreep. Alleen als „extra steun"bij zwakke wanden	2,85	Economy	82 984..*	* 01/04/08	
6	RC-afstandsbediening FMI/CL**	Voor WC-Spoeling, passend voor Steungreep ASK (namontage). zender in zwart, Frequentie 868, 4 MHz, 2 x Batterijen LR-1 inbegrepen.	0,10	ASK	8321400	–	
7	papierrolhouder PAS/CL	Houder uit RVS	0,30	ASK	8320700	–	
8	Voorbereidingsset VSX	Bestaand uit montageplaat VPX Uit corrosiebestendig aluminium. Afmetingen: 110 x 160 mm en afdekplaat AHX uit corrosiebestendig aluminium, wit RAL9010. Afmetingen: 125 x 184 mm	1,03	XSK XSE	5378801	–	

* * ART.NR aanvullen met kleurcode.

** Compatibele WC-Spoelsturingen (volgens fabrikant)

- Geberit 115.867.SN.5 (RC/Net) en 115.869.SN.5 (RC/batterij)
- Grohe 38759SD0 en 38778000 met extra manuele bediening (RC/Net)
- Mepa Sanicontrol SC 1065 718 460 (RC/Net) en SC 1065 718461 (RC/Net)
- Sanit 03.082.00.0000 en 05.042.00.0000 (Net of batterij mogelijk)
- Tece 9.240.354 (RC/Batterij) en 9.240.355 (RC/Net)
- Viega 696 139 o. 696146 met 696177 RC-ontvanger (Net of batterij mogelijk)

ERLAU®

ERLAU®

TOEBEHOREN

SPIEGEL, ACCESSOIRES & VERLICHTING

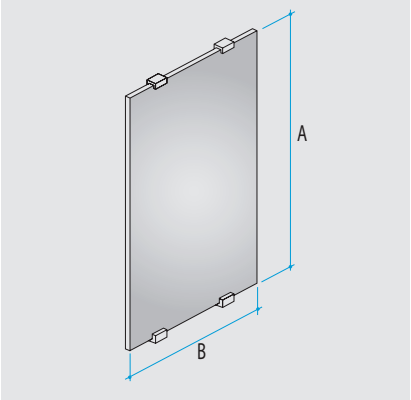

SPIEGEL P. 70

ACCESSOIRES CLASSIC P. 71 – 75

ACCESSOIRES AVANTGARDE P. 76 – 79

ACCESSOIRES HOOGGLANS P. 80 – 84

GREEP ACCESSOIRES P. 86 – 89

VERLICHTING P. 90 – 91

WISSELSTUKKEN P. 92 – 93

ERLAU®

SPIEGEL EN ACCESSOIRES
SPIEGEL SP

- 6 mm dikte, rondom geslepen, bestemd voor consolegreep.
- Incl. spiegelbevestigingsset (montageklemmen).

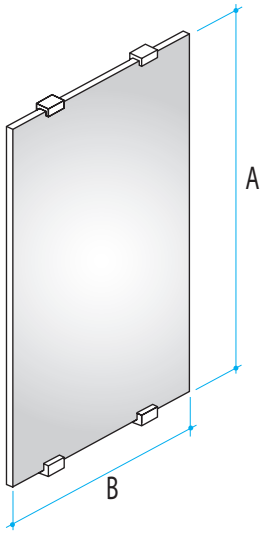

SPIEGEL SP				
Artikelnaam	hoogte A / breedte B in mm	Gewicht in kg	Art.-Nr.	
SP-600x600	A = 600 B = 600	3,5	5006981	
SP-1000x600	A = 1000 B = 600	6,0	5006975	

SPIEGEL EN ACCESSOIRES
KIPSPIEGEL KSK

bestaande uit:

- Spiegel SP-600x600, 6 mm dikte, rondom geslepen.
- Kipspiegel-Beslag KSB uit RVS:
  Hoek traploos instelbaar van 0 bis 30°,
  Geschikt voor Spiegeldikte 5 – 8 mm, Spiegeloppervlak tot 0,5 m².
- Incl. bevestigingsmateriaal

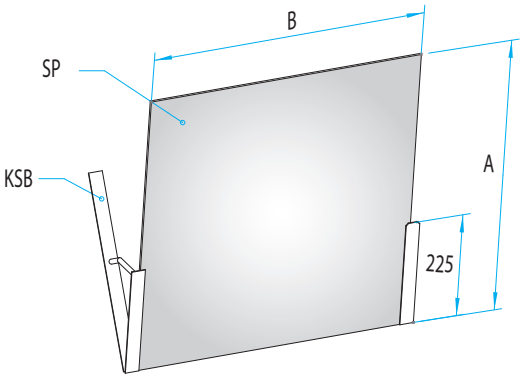

KIPSPIEGEL KSK (SP + KSB)				
Artikelnaam	hoogte A / breedte B in mm	Gewicht in kg	Art.-Nr.	
SP-600x600	A = 600 B = 600	3,5	5006981	
KSB		0,6	501164	

ERLAU®

- Uit corrosiebestendig aluminium, polyamide coating.
- Incl. verdekte centrale bevestiging.

ALUMINIUM

HOEKTABLET EA

HOEKTABLET EA				
Artikelnaam	Afmetingen in mm	Gewicht in kg	Art.-Nr.	
EA	190 x 190	0,40	82 419..*	
*ART.NR aanvullen met kleurcode:			01	04 08

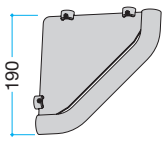

- Uit messing, met polyamide coating.
- Incl. bevestigingsmateriaal.

MESSING GECOAT

HOEKTABLET SAK-DG

HOEKTABLET SAK-DG				
Artikelnaam	Afmetingen in mm	Gewicht in kg	Art.-Nr.	
SAK-DG	120 x 120 x 180	0,18	82 441..*	
*ART.NR aanvullen met kleurcode:			01	04 08

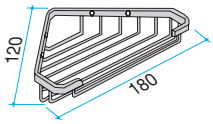

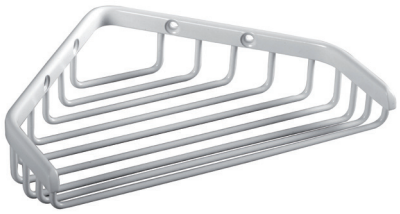

- Uit corrosiebestendig aluminium, polyamide coating.
- Incl. bevestigingsmateriaal

ALUMINIUM

LEGSCHAAL AS

LEGSCHAAL AS				
Artikelnaam	Lengte in mm	Gewicht in kg	Art.-Nr.	
AS-32	320	0,35	82 072..*	
*ART.NR aanvullen met kleurcode:			01	04 08

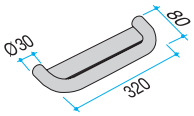

ERLAU®

ALUMINIUM / GLAS
LEGSCHAALBORD AB/

- Houder uit corrosiebestendig aluminium, polyamide coating.
- Incl. verdekte -centrale bevestiging.
- AB = met glas / ABM = met Aluminiumplaat.

AB = METGLAS

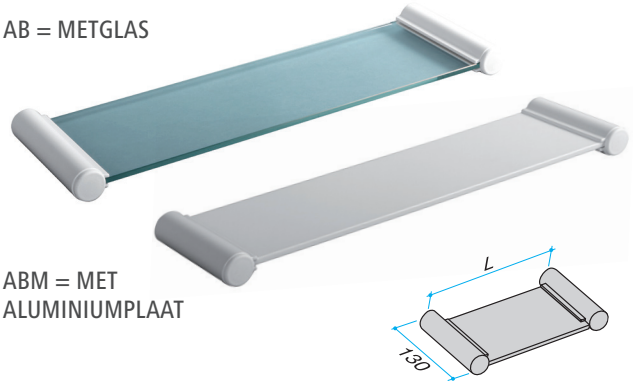

ABM = MET ALUMINIUMPLAAT

LEGSCHAALBOARD AB / ABM				
Artikelnaam	Lengte in mm	Gewicht in kg	Art.-Nr.	
AB-45	450	1,20	82 664..*	
AB-60	600	1,50	82 402..*	
ABM-45	450	1,00	82 694..*	
ABM-60	600	1,50	82 695..*	

*ART.NR aanvullen met kleurcode: 01 04 08

KUNSTSTOF
LEGSCHAALBORD AB-D

- Uit hoogwaardig kunststof.
- Incl. bevestigingsmateriaal.

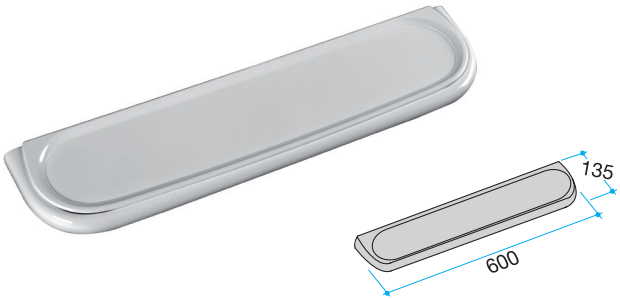

LEGSCHAALBOARD AB-D				
Artikelnaam	Lengte in mm	Gewicht in kg	Art.-Nr.	
AB-D	600	0,62	82 599..*	

*ART.NR aanvullen met kleurcode: 01 04 08

KUNSTSTOF
ZEEPHOUDER SAK-D

- Uit hoogwaardig kunststof.
- Incl. bevestigingsmateriaal.

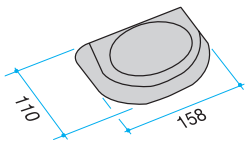

ZEEPHOUDER SAK-D			
Artikelnaam	Gewicht in kg	Art.-Nr.	
SAK-D	0,20	82 229..*	

*ART.NR aanvullen met kleurcode: 01 04 08

- Uit hoogwaardig kunststof.
- Incl. bevestigingsmateriaal.

KUNSTSTOF

BEKERHOUDER BHK-DE

BEKERHOUDER BHK-DE			
Artikelnaam	Gewicht in kg	Art.-Nr.	
BHK-DE	0,35	82 227..*	
*ART.NR aanvullen met kleurcode:		01 04 08	

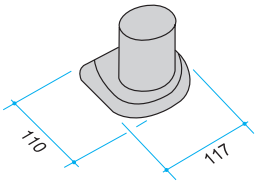

- 2-armig, draaibaar.
- Basishouder uit spuitgietstuk Alu-zink, polyamide coating.
- Incl. bevestigingsmateriaal.

HANDDOEKHOUDER HSM-DP

HANDDOEKHOUDER HSM-DP				
Artikelnaam	Lengte in mm	Gewicht in kg	Art.-Nr.	
HSM-DP	470	0,56	82 709..*	
*ART.NR aanvullen met kleurcode:			01 04 08	

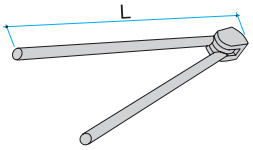

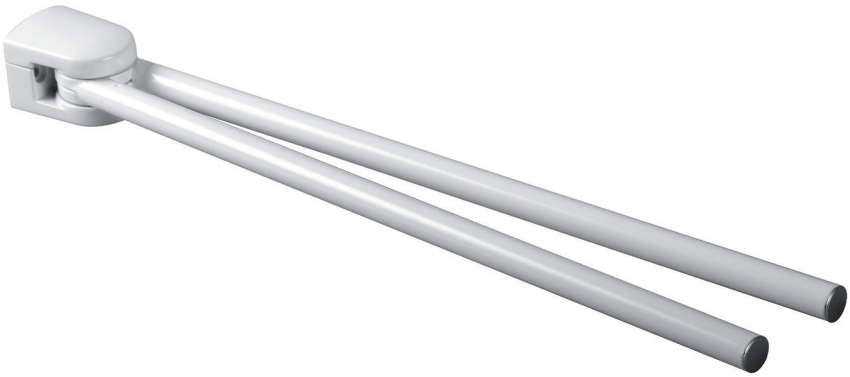

ERLAU®

KUNSTSTOF
PEDAALEMMER KTE

- Met binnenbak. Inhoud ca. 3,6 Liter.
- Uit hoogwaardig kunststof.(wit)
- hoogte 260 mm, Diameter 180 mm.

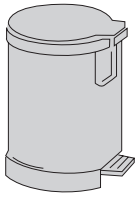

PEDAALEMMER KTE			
Artikelnaam	Gewicht in kg	Art.-Nr.	
KTE	0,75	82 602..*	
*ART.NR aanvullen met kleurcode:			01

KUNSTSTOF
HAKEN HAK

- Uit hoogwaardig kunststof.
- Incl. bevestigingsmateriaal.

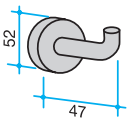

TEXTIELHAKEN HAK				
Artikelnaam	Lengte in mm	Gewicht in kg	Art.-Nr.	
HAK	47	0,02	82 775..*	
*ART.NR aanvullen met kleurcode:				01 04 08

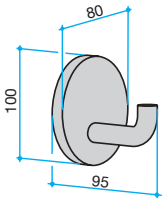

TEXTIELHAKEN HAK-LD				
Artikelnaam	Lengte in mm	Gewicht in kg	Art.-Nr.	
HAK-LD	90	0,05	82 777..*	
*ART.NR aanvullen met kleurcode:				01 04 08

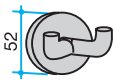

TEXTIELHAKEN HAK-2				
Artikelnaam	Lengte in mm	Gewicht in kg	Art.-Nr.	
HAK-2	47	0,05	82 776..*	
*ART.NR aanvullen met kleurcode:				01 04 08

ERLAU®

- Voor wandbevestiging, uit hoogwaardig kunststof.
- Borstelhouder uit kunststof.
  Borstelsteel in Erlau standaardkleuren
  met zwart / witte borstelkop . Incl. bevestigingsmateriaal.

KUNSTSTOF

WC-BORSTELGARNITUUR WBK-DN

WC-BORSTELGARNITUURWBK-DN			
Artikelnaam	Gewicht in kg	Art.-Nr.	
WBK-DN	0,25	82 881..*	
*ART.NR aanvullen met kleurcode:		01 04 08	

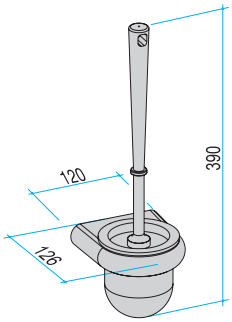

- Uit hoogwaardig kunststof.
- Incl. bevestigingsmateriaal.
- Met of zonder klep.

KUNSTSTOF

PAPIERROLHOUDER PAK-LE / PAK-DK

PAPIERROLHOUDER PAK-LE			
Artikelnaam	Gewicht in kg	Art.-Nr.	
PAK-LE	0,27	82 225..*	
*ART.NR aanvullen met kleurcode:		01 04 08	

PAPIERROLHOUDER MET KLAPPE PAK-DK			
PAK-DK	0,35	82 226..*	
*ART.NR aanvullen met kleurcode:		01 04 08	

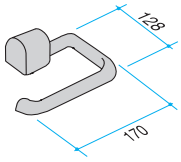

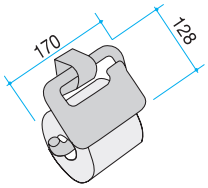

- Uit hoogwaardig kunststof.
- Incl. bevestigingsmateriaal.

KUNSTSTOF

RESERVE-PAPIERROLLEN-HOUDER EPK-D

RESERVE-PAPIERROLHOUDER EPK-D			
Artikelnaam	Gewicht in kg	Art.-Nr.	
EPK-D	0,15	82 331..*	
*ART.NR aanvullen met kleurcode:		01 04 08	

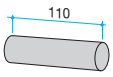

ERLAU®

NIEUW

KUNSTSTOF

LEGSCHAALBORD AB-AV

- Avantgarde design-line
- Uit hoogwaardig kunststof.
- Inclusief bevestigingsmateriaal.

LEGSCHAALBORD AB-AV				
Artikel-naam	L x B x H in mm	Gewicht in kg	Art.-Nr.	
AB-AV	610 x 110 x 40	0,61	53 792..*	
*ART.NR aanvullen met kleurcode:			01 04 08	

NIEUW

KUNSTSTOF

ZEEPHOUDER SA-AV

- Avantgarde design-line.
- Uit hoogwaardig kunststof.
- Inclusief bevestigingsmateriaal.

ZEEPHOUDER SA-AV				
Artikel-naam	L x B x H in mm	Gewicht in kg	Art.-Nr.	
SA-AV	155 x 105 x 40	0,19	53 793..*	
*ART.NR aanvullen met kleurcode:			01 04 08	

NIEUW

KUNSTSTOF

BEKERHOUDER BE-AV

- Avantgarde design-line.
- Uit hoogwaardig kunststof.
- Met kunststofbeker.
- Inclusief bevestigingsmateriaal.

BEKERHOUDER BE-AV				
Artikel-naam	L x B x H in mm	Gewicht in kg	Art.-Nr.	
BE-AV	135 x 100 x 95	0,18	53 794..*	
*ART.NR aanvullen met kleurcode:			01 04 08	

ERLAU®

NIEUW

- Avantgarde design-line.
- Uit hoogwaardig kunststof.
- Met 2 kunststofbekers.
- Inclusief bevestigingsmateriaal.

KUNSTSTOF

BEKERHOUDER DUBBEL BD-AV

BEKERHOUDER BD-AV				
Artikel-naam	L x B x H in mm	Gewicht in kg	Art.-Nr.	
BD-AV	210 x 98 x 95	0,30	53 795..*	
*ART.NR aanvullen met kleurcode:			01 04 08	

NIEUW

- Avantgarde design-line.
- Twee vaste stanghouders.
- Uit hoogwaardig kunststof.
- Inclusief bevestigingsmateriaal.

KUNSTSTOF

HANDDOEKHOUDER DUBBEL HD-AV

HANDDOEKHOUDER HD-AV				
Artikel-naam	L x B x H in mm	Gewicht in kg	Art.-Nr.	
HD-AV	595 x 130 x 50	0,44	53796..*	
*ART.NR aanvullen met kleurcode:			01 04 08	

NIEUW

- Avantgarde design-line.
- 2-armig, draaibaar.
- Uit hoogwaardig kunststof.
- Inclusief bevestigingsmateriaal.

KUNSTSTOF

HANDDOEKHOUDER DRAAIBAAR HS-AV

HANDDOEKHOUDER HS-AV				
Artikel-naam	L x B x H in mm	Gewicht in kg	Art.-Nr.	
HS-AV	440 x 60 x 92	0,32	53 797..*	
*ART.NR aanvullen met kleurcode:			01 04 08	

ERLAU®

NIEUW

KUNSTSTOF

HAKEN EH-AV

- Avantgarde design-line.
- Uit hoogwaardig kunststof.
- Inclusief bevestigingsmateriaal.

HAKEN EH-AV				
Artikel-naam	L x B x H in mm	Gewicht in kg	Art.-Nr.	
EH-AV	60 x 33 x 50	0,03	53 798..*	

*ART.NR aanvullen met kleurcode: 01 04 08

NIEUW

KUNSTSTOF

DUBBELHAKEN DH-AV

- Avantgarde design-line.
- Uit hoogwaardig kunststof.
- Inclusief bevestigingsmateriaal.

DUBBELHAKEN DH-AV				
Artikel-naam	L x B x H in mm	Gewicht in kg	Art.-Nr.	
DH-AV	123 x 33 x 50	0,05	53 799..*	

*ART.NR aanvullen met kleurcode: 01 04 08

NIEUW

KUNSTSTOF

PAPIERROLHOUDER PE-AV / PD-AV

- Avantgarde design-line.
- Uit hoogwaardig kunststof.
- Inclusief bevestigingsmateriaal.

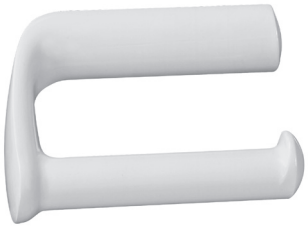

PAPIERROLHOUDER PE-AV				
Artikel-naam	L x B x H in mm	Gewicht in kg	Art.-Nr.	
PE-AV	145 x 80 x 90	0,19	53 802..*	

*ART.NR aanvullen met kleurcode: 01 04 08

PAPIERROLHOUDER PD-AV				
PD-AV	145 x 90 x 120	0,19	53 801..*	

*ART.NR aanvullen met kleurcode: 01 04 08

ERLAU®

NIEUW

- Avantgarde design-line.
- Voor wandmontage of mobiele opstelling.
- Uit hoogwaardig kunststof.
- Inclusief bevestigingsmateriaal.

KUNSTSTOF

BORSTELGARNITUUR WB-AV

BORSTELGARNITUR WB-AV				
Artikel-name	L x B x H in mm	Gewicht in kg	Art.-Nr.	
WB-AV	132 x 120 x 370	0,35	53800..*	
* ART.NR aanvullen met kleurcode:			01 04 08	

AVANTGARDE

Avantgarde, de nieuwe design-line van Erlau .

ERLAU®

ALUMINIUM
LEGSCHAAL AS-VLS

- Met gleuven voor wateruitloop.
- Mobiel, zilverkleur, uit corrosiebestendig aluminium.
- Passend op Erlau hand- en steungrepen.

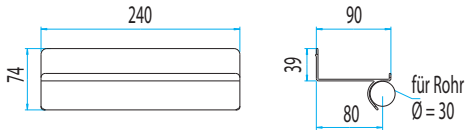

LEGSCHAAL AS-VLS				
Artikelnaam	L x B x H in mm	Gewicht in kg	Art.-Nr.	
AS-VLS	240 x 80 x 39	0,15	5007037	

ALUMINIUM
GLAS LEGSCHAAL GA

- Uit corrosiebestendig aluminium, hoogglans gepolierd-geanodiseerd, met contrast-ring in metaal-antracietgrijs.
- Legschaal uit veiligheidsglas.
- Incl. verdekte centrale-bevestiging.

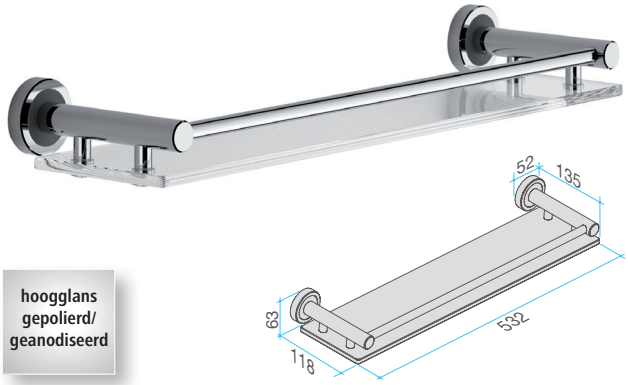

hoogglans gepolierd/ geanodiseerd

GLAS LEGSCHAAL GA			
Artikelnaam	Gewicht in kg	Art.-Nr.	
GA	1,45	83 171..*	

*ART.NR aanvullen met kleurcode: 85

ALUMINIUM
ZEEPHOUDER SA

- Houder uit corrosiebestendig aluminium, hoogglans gepolierd-geanodiseerd met contrast-ring in metaal-antracietgrijs.
- Zeepschaal uit veiligheidsglas met hoge breukvastheid.
- Incl. verdekte centrale-bevestiging.

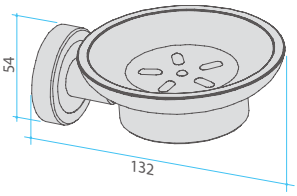

hoogglans gepolierd/ geanodiseerd

ZEEPHOUDER SA			
Artikelnaam	Gewicht in kg	Art.-Nr.	
SA	0,31	83 168..*	

*ART.NR aanvullen met kleurcode: 85

ERLAU®

- Houder uit corrosiebestendig aluminium, hoogglans gepolierd-geanodiseerd, met contrast-ring in metaal-antracietgrijs.
- Glas uit veiligheidsglas hoge breukvastheid.
- Incl. verdekte centrale-bevestiging.

ALUMINIUM

DRINKGLASHOUDER GHE

DRINKGLASHOUDER GHE			
Artikelnaam	Gewicht in kg	Art.-Nr.	
GHE	0,33	83 166..*	
*ART.NR aanvullen met kleurcode:			85

hoogglans gepolierd/ geanodiseerd

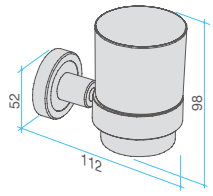

- Houder uit corrosiebestendig aluminium, hoogglans gepolierd-geanodiseerd, met contrast-ring in metaal-antracietgrijs.
- 2 drinkglazen uit veiligheidsglas met hoge breukvastheid.
- Incl. verdekte centrale-bevestiging.

ALUMINIUM

DRINKGLASHOUDER

DRINKGLASHOUDER GHD			€
Artikelnaam	Gewicht in kg	Art.-Nr.	
GHD	0,54	83 167..*	
*ART.NR aanvullen met kleurcode:			85

hoogglans gepolierd/ geanodiseerd

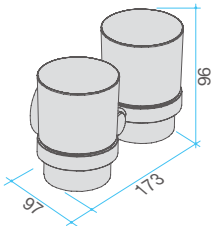

- Houder uit corrosiebestendig aluminium, hoogglans gepolierd-geanodiseerd, met contrast-ring in metaal-antracietgrijs.
- Zeephouder uit veiligheidsglas met hoge breukvastheid.
- Incl. verdekte centrale-bevestiging.

ALUMINIUM

ZEEPDISPENDER SSP

ZEEPDISPENDER SSP			
Artikelnaam	Gewicht in kg	Art.-Nr.	
SSP	0,36	83 175..*	
*ART.NR aanvullen met kleurcode:			85

hoogglans gepolierd/ geanodiseerd

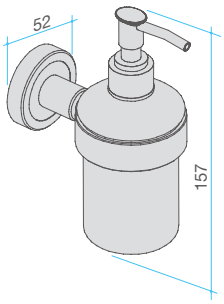

ERLAU®

ALUMINIUM
HANDDOEKHOUDER HTH

- Houder uit corrosiebestendig aluminium, hoogglans gepolierd-geanodiseerd,met contrast-ring in metaal-antracietgrijs.
- 2-armig, draaibaar.
- Incl. verdekte centrale-bevestiging.

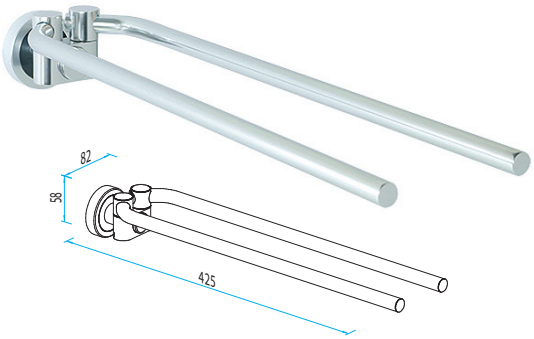

HANDDOEKHOUDER HTH				
Artikelnaam	Lengte in mm	Gewicht in kg	Art.-Nr.	
HTH	425	0,45	83 268..*	
*ART.NR aanvullen met kleurcode:				85

hoogglans gepolierd/ geanodiseerd

ALUMINIUM
BADHANDDOEKHOUDER

- Uit corrosiebestendig aluminium, hoogglans gepolierd-geanodiseerd, met contrast-ring in metaal-antracietgrijs.
- met 2 stangen, vast.
- Incl. verdekte centrale-bevestiging.

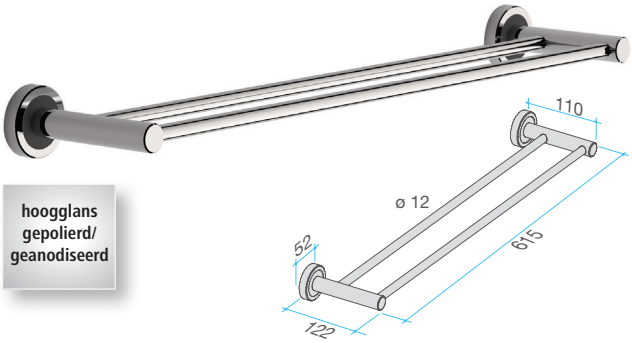

hoogglans gepolierd/ geanodiseerd

BADHANDDOEKHOUDER BTH				
Artikelnaam	Lengte in mm	Gewicht in kg	Art.-Nr.	
BTH	615	0,41	83 170..*	
*ART.NR aanvullen met kleurcode:				85

ALUMINIUM
HAKEN HA / DHA

- Uit corrosiebestendig aluminium, hoogglans gepolierd-geanodiseerd, met contrast-ring in metaal-antracietgrijs.
- Incl. verdekte centrale-bevestiging.

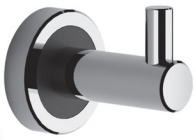

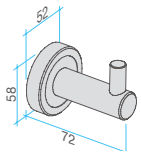

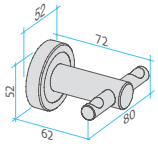

hoogglans gepolierd/ geanodiseerd

HAKEN HA				
Artikel-naam	Lengte in mm	Gewicht in kg	Art.-Nr.	
HA	72	0,11	83 164..*	

DUBBELHAKEN DHA				
DHA	72	0,13	83 165..*	
*ART.NR aanvullen met kleurcode:				85

ERLAU®

- Voor wandbevestiging, houder uit corrosiebestendig aluminium, hoogglans gepolierd-geanodiseerd,met contrast-ring in metaal-antracietgrijs.Borstelhouder uit veiligheidsglas met hoge breukvastheid.
- Extra Lange borstelsteel met zwarte borstelkop Incl. verdekte centrale-bevestiging.

ALUMINIUM

WC-BORSTEL-GARNITUUR BG

WC-BORSTELGARNITUURB			
Artikelnaam	Gewicht in kg	Art.-Nr.	
BG	0,69	83 174..*	
*ART.NR aanvullen met kleurcode:			85

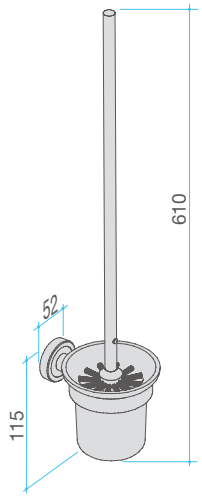

hoogglans gepolierd/ geanodiseerd

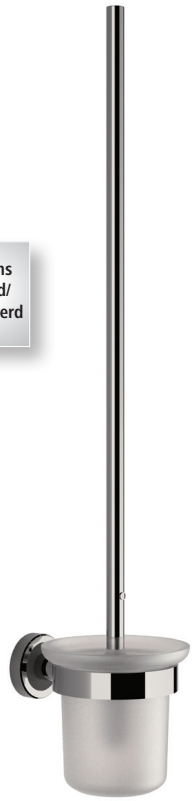

- Uit corrosiebestendig aluminium, hoogglans gepolierd-geanodiseerd, met contrast-ring in metaal-antracietgrijs.
- Incl. verdekte centrale-bevestiging.
- Met of zonder klep

ALUMINIUM

PAPIERROLHOUDER PA / PAD

PAPIERROLHOUDER PA			€
Artikelnaam	Gewicht in kg	Art.-Nr.	
PA	0,17	83 173..*	
*ART.NR aanvullen met kleurcode:			85

PAPIERROLHOUDER MET KLEP			
PAD	0,21	83 172..*	
*ART.NR aanvullen met kleurcode:			85

hoogglans gepolierd/ geanodiseerd

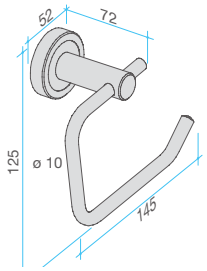

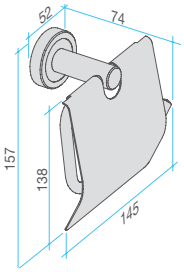

ERLAU®

ALUMINIUM

RESERVE-PAPIERROL-HOUDER EPH

- Uit corrosiebestendig aluminium, hoogglans gepolierd-geanodiseerd,met contrast-ring in metaal-antracietgrijs.
- Incl. verdekte centrale-bevestiging.

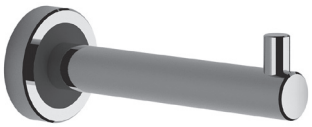

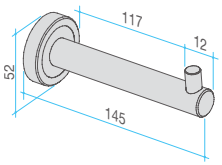

RESERVE-PAPIERROLHOUDER EPH			
Artikelnaam	Gewicht in kg	Art.-Nr.	
EPH	0,18	83 176..*	
*ART.NR aanvullen met kleurcode:			85

hoogglans gepolierd/ geanodiseerd

NIEUW

RVS

AFVALEMMER MET SENSOR "OPEN & CLOSE"

- Afvalemmer met sensor voor automatische klep "open & close", (4x Batterij AA niet inbegrepen).
- Afvalemmer uit RVS, klep uit ABP.
- Volume: 4 L. /. 12 L.

AFVALEMMER SENSOR				
Artikelnaam	Volumen	Gewicht in kg	Art.-Nr.	
Sensor 4	4 Ltr.	1,0	5007264	
Sensor 12	12 Ltr.	2,0	5007267	

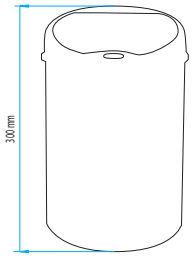

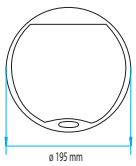

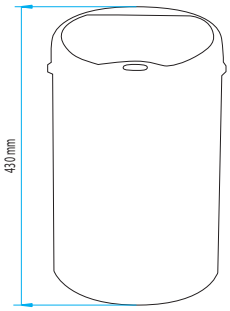

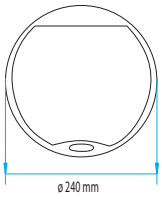

ERLAU®

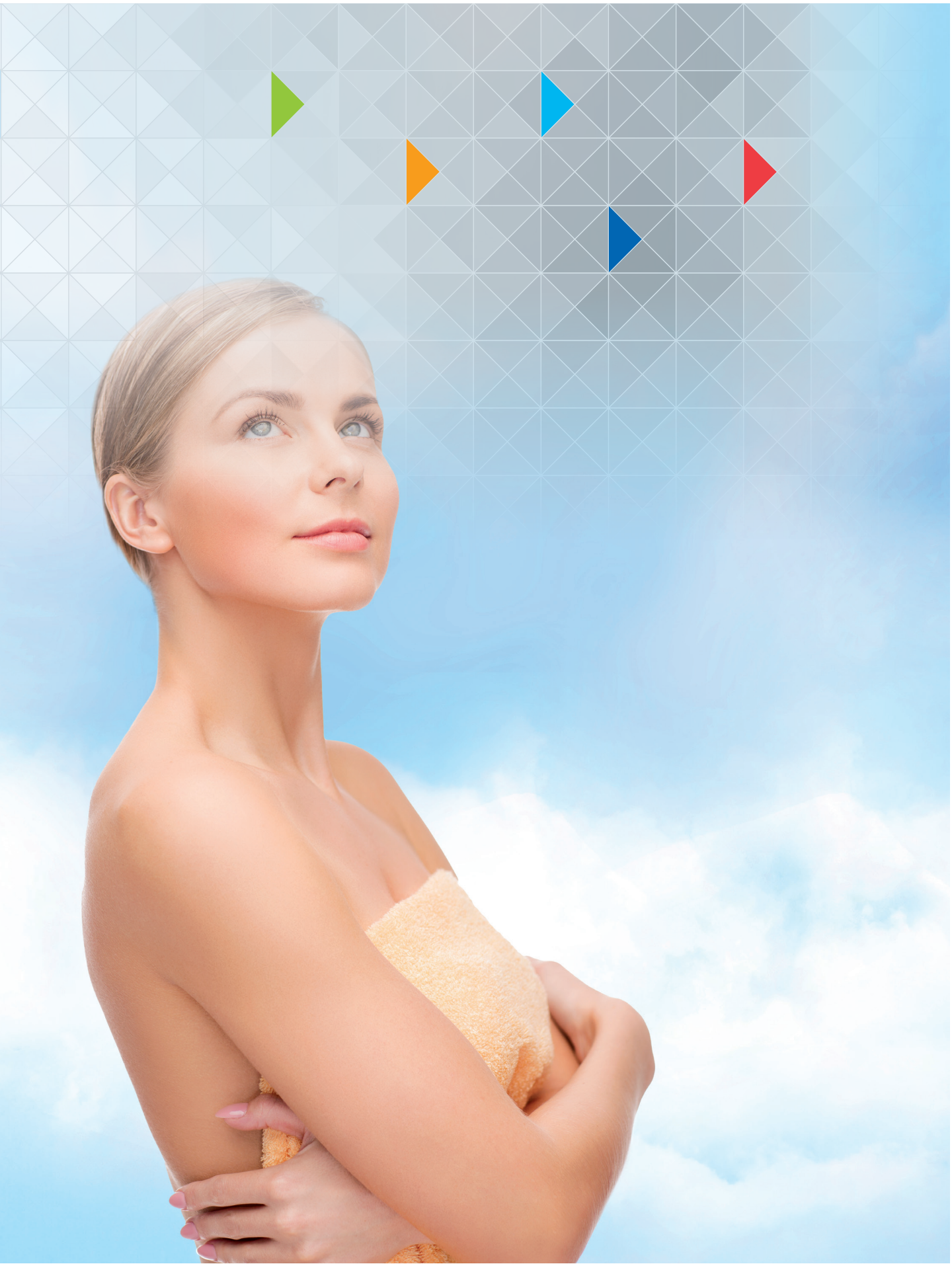

SPIEGEL, ACCESSOIRES EN VERLICHTING

ERLAU®

NIEUW

ALUMINIUM

LEGSCHAAL AO - AU

- Uit corrosiebestendig aluminium, geanodiseerd.
- AO met legschaal boven / onder combineerbaar met handgreep HG-R-500.
- AU met legschaal onder / boven combineerbaar met Handgreep HG-R-500.

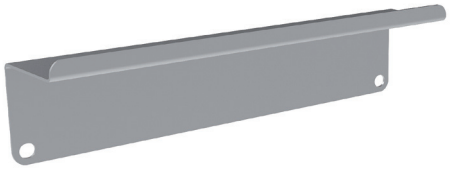

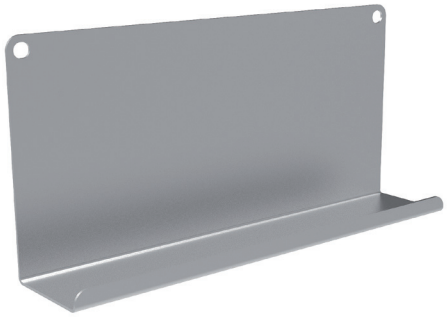

LEGSCHAAL AO & AU				
Artikelnaam	L x B x H in mm	Gewicht in kg	Art.-Nr.	
AO	530 x 107 x 111	1,02	5007250	
AU	530 x 107 x 250	1,66	5007251	

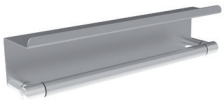

AO: LEGSCHAAL BOVEN met Handgreep HG-R-500 onder.

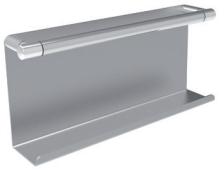

AU: LEGSCHAAL ONDER met Handgreep HG-R-500 boven.

NIEUW

ALUMINIUM

OPBERGBOX-SET AS

- Uit corrosiebestendig aluminium, geanodiseerd.
- Set bestaande uit: 2x box 100 x 100 x 100 mm
  1x box 100 x 100 x 50 mm
- Combineerbaar met legschaal AO en AU.

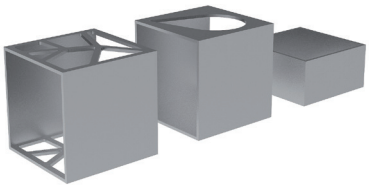

COMBINEERBAAR met Legschaal AO en AU.

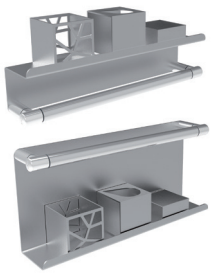

OPBERGBOX-SET AS				
Artikel-naam	L x B x H in mm	Gewicht in kg	Art.-Nr.	
AS	2 x 100 x 100 x 100 1 x 100 x 100 x 50	0,65	5007263	

ALUMINIUM

HAKEN-LIJST HL

NIEUW

- Uit corrosiebestendig aluminium, geanodiseerd.
- Combineerbaar met handgreep
- Lijst met 6 haken

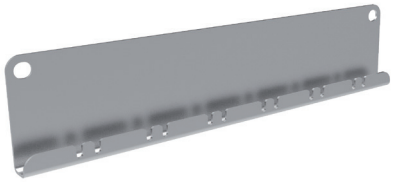

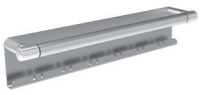

HAKEN-LIJST HL				
Artikelnaam	L x B x H in mm	Gewicht in kg	Art.-Nr.	
HL	530 x 26 x 114	0,69	5007252	

ERLAU®

NIEUW

- Uit corrosiebestendig aluminium, hoogglans gepolierd-geanodiseerd.
- Inclusief één centraal verdekte bevestiging per muurcontact

ALUMINIUM

HANDDOEKHOUDER SH

HANDDOEKHOUDER SH				
Artikelnaam	H x B in mm	Gewicht in kg	Art.-Nr.	
SH	900 x 500	3,92	5378985	

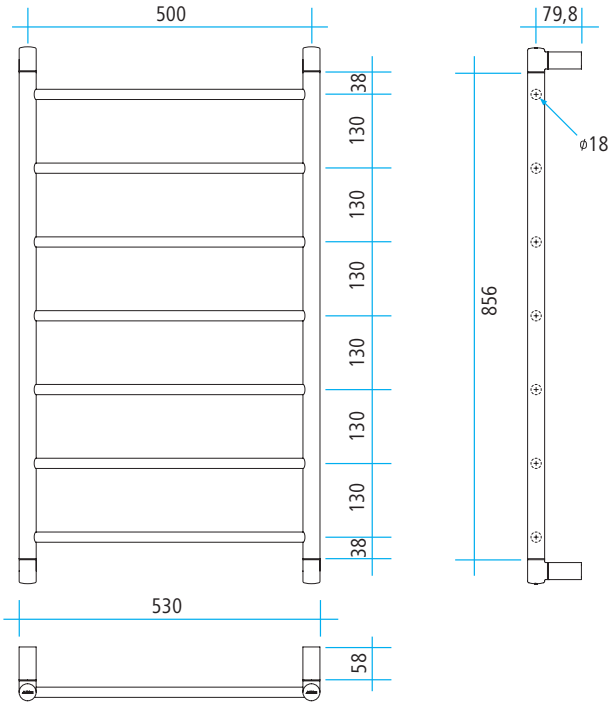

- Uit massief elzenhout, natuurkleur vernist.
- Met Click- ophangsysteem.
- Spatwaterbestendig

(Let op ! : niet permanent waterbestendig.)

NIEUW

ELZENHOUT

LEGPLANK AB-H PASSEND VOOR SH

LEGPLANK AB-H (passend voor handdoekhouder SH)				
Artikelnaam	L x B x H in mm	Gewicht in kg	Art.-Nr.	
AB-H	456 x 240 x 70	1,30	5007262	

Passend voor >>>
handdoekhouder SH.

ERLAU®

NIEUW

ALUMINIUM

HANDDOEKHOUDER HH

- Uit corrosiebestendig aluminium, geanodiseerd.
- HH-500 passend voor handgreep HG-R-500.
- HH-700 passend voor handgreep HG-R-700.

HANDDOEKHOUDER HH				
Artikelnaam	Lengte in mm	Gewicht in kg	Art.-Nr.	
HH-500	462	0,168	5379085	
HH-700	662	0,224	5379185	

PASSEND voor >>> handgreep HG-R-500 en HG-R-700.

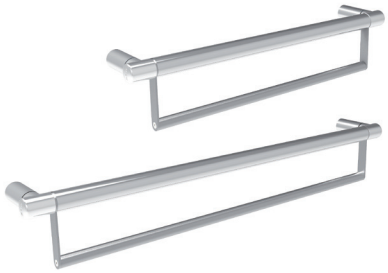

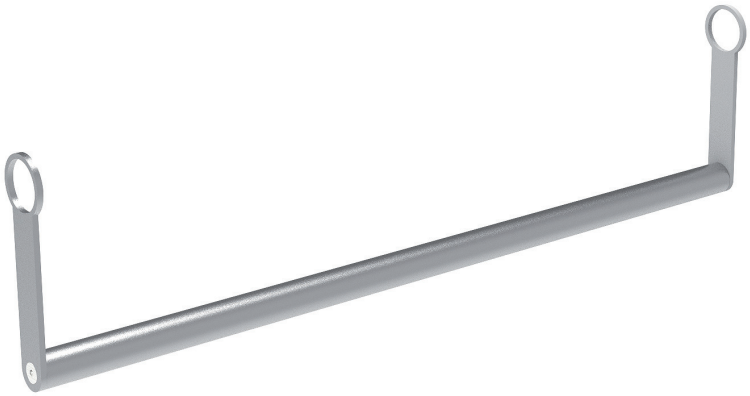

ERLAU®

NIEUW

- Uit corrosiebestendig aluminium, geanodiseerd
- Passend voor alle handgrepen HG-R.

ALUMINIUM

HAKEN HN

HAKEN HN (5ER-SET)				
Artikelnaam	Material-stärke	Gewicht in kg	Art.-Nr.	
HN	5 mm	0,006	5007253	

PASSEND voor >>> alle Erlau Handgrepen HG-R.

- Met gleuven voor wateruitloop.
- Mobiel, zilverkleur,
  Uit corrosiebestendig aluminium, geanodiseerd
- Passend voor Erlau hand-en steungrepen.

ALUMINIUM

LEGSCHAAL AS-VLS

LEGSCHAAL AS-VLS				
Artikelnaam	L x B x H in mm	Gewicht in kg	Art.-Nr.	
AS-VLS	240 x 80 x 39	0,15	5007037	

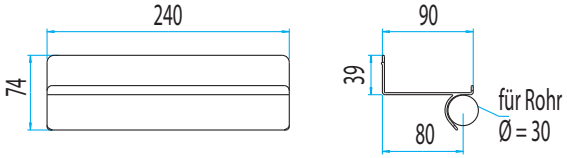

ERLAU®

BADKAMERVERLICHTING

PRODUCTOVERZICHT

ERLAU®

BADKAMER LICHTARMATUUR BL

- Armatuur uit aluminium
- 4 x LED-Module
- Lichtverdeling direct /indirect
- Vermogen 38 W
- Kleur-temperatuur 3000 K
- Lichtsterkte 2800 lm
- Diffuus licht met anti-verblindingstechniek
- Plafond- of wandbevestiging
- Beschermingsklasse IP 44

BADKAMER LICHTARMATUUR BL				
Artikelnaam	Lengte in mm	Gewicht in kg	Art.-Nr.	
BL [1]	643	2,1	5375085	

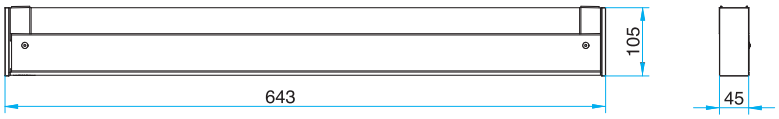

ORIËNTERINGS-VERLICHTING OL

- Armatuur uit aluminium
- 1 x LED-Module
- Lichtverdeling direct /indirect
- Vermogen 6 W
- Kleur-temperatuur 3000 K
- Lichtsterkte 326 lm
- Wandbevestiging
- Beschermingsklasse IP 20
- 50.000 h

ORIENTIERUNGSLEUCHTE OL				
Artikelnaam	Lengte in mm	Gewicht in kg	Art.-Nr.	
OL [1]	100	0,7	5374801	

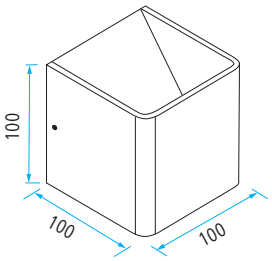

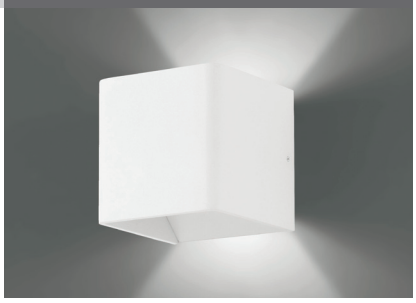

LICHTARMATUUR DWL

- Armatuur uit staalplaat; Lampenkap Acryl,opal wit
- 1 x LED-Module
- Lichtverdeling direct
- Vermogen13 W
- Kleur-temperatuur3000 K
- Lichtsterkte 1200 lm
- Plafond- of wandbevestiging
- Beschermingsklasse IP 20
- 50.000 h

PLAFOND-/WAND LICHTARMATUUR DWL				€
Artikelnaam	Lengte in mm	Gewicht in kg	Art.-Nr.	
DWL	300	1,8	5374901	450,-

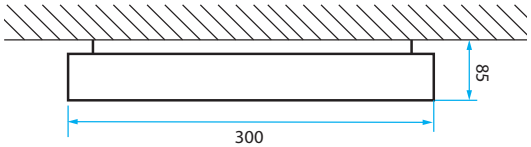

1) Andere kleuren op aanvraag.

RESERVE ONDERDELEN

WC-BORSTELS

- Reserve borstels voor WC-garnituren.

1

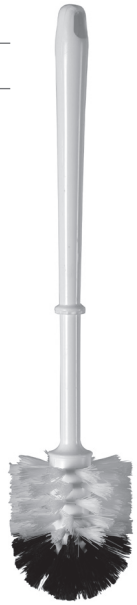

2

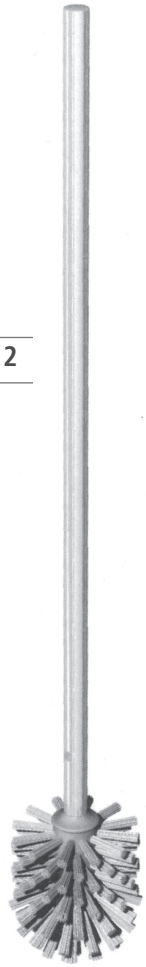

3

WC-BORSTELS WB				
1	Artikelnaam	Gewicht in kg	Art.-Nr.	
	WB wit	0,08	501 044	
	WB steengrijs	0,08	500 69 74	
	WB antracietgrijs	0,8	81 025 22	

- Uit kunststof
- Passend voor WC-borstelgarnituur WBK-DN, Borstelkop zwart/wit

WC-BORSTEL WB/CL				
2	Artikelnaam	Gewicht in kg	Art.-Nr.	

- Met extra lange steel, aluminium-geanodiseerd
- Voor WC-borstelgarnituur BG, borstelkop / zwart

RESERVE BORSTELKOP WB-KO/CL, ZWART VOOR WB/CL				
3	Artikelnaam	Gewicht in kg	Art.-Nr.	
	WB-KO/CL	0,04	81 026 93	

WISSELSTUKKEN

BORSTELHOUDER WK

- Voor WC-borstelgarnituur WBK-DN.
- Uit kunststof.

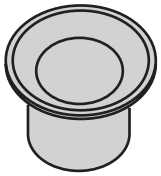

KUNSTSTOF BORSTELHOUDER WK			
Artikelnaam	Gewicht in kg	Art.-Nr.	
WK	0,065	501 043	

ERLAU®

- Uit kunststof / wit

WISSELSTUKKEN

DOUCHEGORDIJNRING DVSR

DOUCHEGORDIJNRING DVSR (10st./SET)			
Artikelnaam	Gewicht in kg	Art.-Nr.	
DVSR	0,01	500 70 39	

- Uit corrosiebestendig aluminium, polyamide coating of hoogglans gepolierd-geanodiseerd.
- Drukknop met conisch klemsysteem in antracietgrijs.
- Positie traploos instelbaar.

WISSELSTUKKEN

SPROEIKOPHOUDER

SPROEIKOPHOUDER BRH2				
Artikelnaam	Gewicht in kg	Art.-Nr.	*01 / 04 / 08	*85
BRH2/G Rondgrip	0,30	53 741..*		
*ART.NR aanvullen met kleurcode:			01 04 08	85

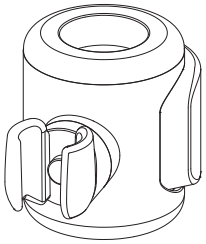

hoogglans gepolierd/ geanodiseerd

- Uit corrosiebestendig aluminium, polyamide coating.
- Voor bevestiging van hand- en steungrepen op zwakke ondergrond.

WISSELSTUKKEN

STEUNSCHIJF STS

STEUNSCHIJF STS			
Artikelnaam	Gewicht in kg	Art.-Nr.	
STS	0,05	82 090..*	
*ART.NR aanvullen met kleurcode:		01 04 08	

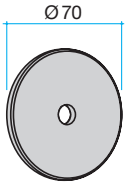

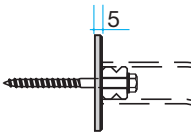

SET
BEVESTIGING / MONTAGE

VOOR OPKLAPBARE STEUNGREPEN EN DOUCHEKLAPZIT

SET	BESTAANDE UIT	WAND	TOEPASBAAR OP	ART.-NR.	
MONTAGESET 1 (2x nodig)	2x Houtschroef DIN571 8x80mm 2x Rondsel DIN125A 8,4mm 2x Muurplug Fischer UX10x60mm	Wanden met gipsplaat Houtskeletbouw Systeem-voorzetwanden	**OPKLAPBARE STEUNGREEP** XSK / XSE ASK **DOUCHEKLAPZIT** DKX DKP DKS2	5006839	(2 x)
MONTAGESET 2	4x Ankerhuls FIS E 11x85 M8 A4 4x Zeskant-bout DIN933 M8x20 A2-70 4x Zeefhuls FISH 16x85 4x Centreerhuls --> Chemische verankeringsmortel (koker) (Art. Nr. 8102684)	Massief Beton C20/25 Volle baksteen Volle kalkzandsteen Natursteen Holle betonsteen Geperforeerde baksteen Holle kalkzandsteen Cellenbeton	**OPKLAPBARE STEUNGREEP** XSK / XSE ASK **DOUCHEKLAPZIT** DKX DKP DKS2 / DKH2 / DKS2/HS	5007034	
BEVESTIGINGSSET1	4x Ankerhuls M8 / A4 4x Bout DIN 933 M 8 x 20 A2-70 met volle schroefdraad --> Chemische verankeringsmortel (koker) (Art. Nr. 8102684)	Massief Beton C20/25 Natursteen met dichte voeg	**OPKLAPBARE STEUNGREEP** Economy ESK/G	8102654	
BEVESTIGINGSSET2	4x Ankerhuls M8 / A4 4x Zeefhuls kunststof 4x Bout DIN 933 M 8 x 20 A2-70 met volle schroefdraad --> Chemische verankeringsmortel (koker) (Art. Nr. 8102684)	Volle baksteen Mz12 Volle kalkzandsteen KS12 Geperforeerde baksteen Hlz12 Holle kalkzandsteen KSL12 Holle betonsteen Holle betonsteen Hbn4 Lichtgewicht beton Hbl4	**OPKLAPBARE STEUNGREEP** Economy ESK/G	8102655	
BEVESTIGINGSSET3	4x Spaanplaatschroef met verzonken TX-kop volgens WS9135 8 x 80 A2-70	Wanden met gipsplaat Houtskeletbouw Systeem-voorzetwanden	**OPKLAPBARE STEUNGREEP** Economy ESK/G	8102656	
BEVESTIGINGSSET4	4x Ankerhuls M8 / A4 4x Centreerhuls 4x Bout DIN 933 M 8 x 20 A2-70 met volle schroefdraad Aanbevolen uitvoering: (met conusboor Fischer PBB en Chemische verankering)	Cellenbeton Baksteen met dunbedmortel PB6, PP6 Cellenbetonwandplaten P4,4	**OPKLAPBARE STEUNGREEP** Economy ESK/G	8102657	
CHEMISCHE VERANKERINGS MORTEL	Inhoud koker 280 ml --> gebruik bij Montageset 2 en bevestigingsset 1, 2 en 4			8102684	

ERLAU®

HANDGREEP EN CONSOLEGREEP · SPROEIKOPSTANGEN EN DOUCHEGRIJPSTANGEN

	ARTIKELNAAM	visualisering	afmetingen in mm	Art.-Nr.	*01 / 04 / 08	*85	
HANDGREEP EN CONSOLEGREEP	HANDGREEP HG-R		300 400 500 600 700 800 900	53621..* 53622..* 53623..* 53624..* 53625..* 53626..* 53627..*			
	HANDGREEP HGE-R		490 690	53702..* 53703..*			
	CONSOLEGREEP KG-R-700		700	53628..*			
	HOEKGREEP WG-45-R		300 x 300	53630..*			
	HOEKGREEP WG-90-R		305 x 305 605 x 305 805 x 605 1.005 x 605	53631..* 53632..* 53633..* 53634..*			
	SPIEGEL SP		600 x 600 1.000 x 600	5006981 5006975			
SPROEIKOPSTANGEN EN DOUCHEGRIJPSTANGEN	DOUCHEKOPGRIJPSTANG BS-R		800 1.000 1.200	53641..* 53642..* 53643..*			
	GRIJPSTANG HL-R		785 x 790	53640..*			
	DOUCHEGRIJPSTANG DB-R		1.205 x 500 1.205 x 700	53636..* 53637..*			
	DOUCHEGRIJPSTANG DBE-R		1.205 x 785 x 790 1.205 x 985 x 790	53638..* 53639..*			
	DOUCHEKOPSLANG BRS		1.600	501166			
	SPROEIKOP HBR			501180			

*ART.NR aanvullen met kleurcode: 01 04 08 85

DOUCHEGORDIJN OPHANGSYSTEMEN EN SPATWATERGORDIJNEN· COMPONENTEN

	ARTIKELNAAM	visualisering	afmetingen in mm	Art.-Nr.	*01 / 04 / 08	*85	
DOUCHEGORDIJN OPHANGSYSTEMEN EN SPATWATERGORDIJNEN	DOUCHEGORDIJN OPHANGSYSTEEM DVS-G		1.000 1.500 1.950	53644..* 53645..* 53646..*			
	DOUCHEGORDIJN OPHANGSYSTEEM DVS-L		1.000 x 1.000 1.200 x 1.200 1.500 x 1.500	53647..* 53648..* 53649..*			
	DOUCHEGORDIJN OPHANGSYSTEEM DVS-U		1.000 x 1.010 x 1.000 1.200 x 1.210 x 1.200 1.500 x 1.510 x 1.500	53650..* 53651..* 53652..*			
	OPHANGING DVSA		1.000	53699..*			
	DOUCHEGORDIJN DV WIT		2.000 x 1.800 2.000 x 2.400 2.000 x 3.600	501492 501493 8101739	wit wit wit		
	SPATWATER-BEUGEL SZV-B		900	82408..*		–	
	SPATWATER-GORDIJN SZ-VH WIT		1.000 x 940	501452	wit		
	VOORBEREIDING NA-MONTAGE/PLAAT APS VOORBEREIDING NA-MONTAGE/AFDEKKAP AHS			8100037 501162			
	SPATWATER-BEUGEL SZE-B		886	83077..*		–	
	SPATWATER-GORDIJN SZE-VH WIT		870 x 745	8102383	wit		
	SPATWATERGORDIJN VOOR KLAPBARE STEUNGREEP 600 mm SZ-VH/S WIT		820 x 580	8101809	wit		
	SPATWATERGORDIJN VOOR KLAPBARE STEUNGREEP 700 / 850 mm SZ-VH/S WIT		820 x 750	8101807	wit		
COMPONENTEN	GREEPPROFIEL		256 356 456 556 656 756 856 956 1.156 1.456	53761..* 53762..* 53763..* 53764..* 53765..* 53766..* 53767..* 53768..* 53769..* 53770..*			
	AANBOUWPROFIEL 58 (2/SET) AANBOUWPROFIEL 68 (1 ST.)		58 68	53771..* 53780..*			
	WANDBEVESTIGING			53772..*			
	T-VERBINDER 90/1 (2/SET)			53773..*			
	HOEKVERBINDER 90/2 (2/SET)			53774..*			
	HOEKVERBINDER 45/3 (2/SET)			53775..*			
	HOEKVERBINDER 90/3 (2/SET)			53776..*			
	SPROEIKOPHOUDER BRH2/G			53741..*			
	WISSELSTUKKEN-SET			5007010			
	MONTAGESET 1			5006839			

*ART.NR aanvullen met kleurcode: 01 04 08 85

DOUCHEZIT

DOUCHEZIT	ARTIKELNAAM	visualisering	afmetingen in mm	Art.-Nr.	*01 / 04 / 08	*85	
	DOUCHEKLAPZIT DKX		430 x 466	53754..*			
	RUGLEUNING LKX VOOR DOUCHEKLAPZIT DKX		219 x 569	53755..*			
	VOORBEREIDING VSX VOOR DOUCHEKLAPZIT DKX		125 x 184	5378801			
	DOUCHEKLAPZIT DKP/CL ANTRACIETGRIJS DOUCHEKLAPZIT DKP/CL WIT		400 x 354 400 x 354	83138..* 83137..*	– –		
	DOUCHEKLAPZIT SWING DKS2		466 x 460	82886..*		–	
	DOUCHEKLAPZIT MET HYGIËNE UITSPARING SWING DKH2		466 x 440	82891..*		–	
	DOUCHEKLAPZIT SWING DKS2/HS		450 x 450	82898..*		–	
	VOORBEREIDING: MONTAGEPLAAT APK / AFDEKKAP AHK VOOR DOUCHEKLAPZIT DKS2 / DKH2 / DKS2/HS			8100068 500860			
	DOUCHEZIT-KRUK DHX		430 x 402 x 470	53756..*		–	
	RUGLEUNING LHX VOOR DOUCHEZIT-KRUK DHX		219 x 580	53757..*			
	DOUCHEZIT-KRUK EASY DH2		450 x 400 x 470	82892..*		–	
	DOUCHEZIT-KRUK MET HYGIËNE UITSPARING EASY DH2/H		450 x 385 x 470	82900..*		–	
	DOUCHEZIT-KRUK MET RUGLEUNING EASY DHL2		450 x 400 x 470	82893..*		–	
	DOUCHEZIT-KRUK MET RUGLEUNINGE EN HYGIËNE UITSPARING EASY DHL2/H		450 x 385 x 470	82901..*		–	
	DOUCHEZIT-OPHANGBAAR DEX		430 x 402	53759..*			
	DOUCHEZIT-OPHANGBAAR SITTA DES2		466 x 460 x 460	82887..*		–	
	DOUCHEZIT-OPHANGBAAR MET HYGIËNE UITSPARING SITTA DEH2		466 x 440 x 460	82889..*		–	
	DOUCHEZIT-OPHANGBAAR SITTA DES2/HS		450 x 450 x 460	82899..*		–	

*ART.NR aanvullen met kleurcode: 01 04 08 85

OPKLAPBARE STEUNGREPEN EN TOEBEHOREN · SPIEGELS

	ARTIKELNAAM	visualisering	afmetingen in mm	Art.-Nr.	*01 / 04 / 08	*85	
OPKLAPBARE STEUNGREPEN EN TOEBEHOREN	OPKLAPBARE STEUNGREEP XSK		600 700 850	53751..* 53752..* 53753..*		– – –	
	OPKLAPBARE STEUNGREEP XSE		600 700 850	53805..* 53806..* 53807..*			
	OPKLAPBARE STEUNGREEP ECONOMY ESK/G LINKS		600 700 850	82960..* 82961..* 82962..*		– – –	
	OPKLAPBARE STEUNGREEP ECONOMY ESK/G RECHTS		600 700 850	82963..* 82964..* 82965..*		– – –	
	OPKLAPBARE STEUNGREEP ECONOMY ESK/G LINKS MET AFSTANDSBEDIENING ESA/E		600 700 850	82972..* 82973..* 82974..*		– – –	
	OPKLAPBARE STEUNGREEP ECONOMY ESK/G RECHTS MET AFSTANDSBEDIENING ESA/E		600 700 850	82975..* 82976..* 82977..*		– – –	
	OPKLAPBARE STEUNGREEP ASK		600 700 850	83133..* 83131..* 83132..*	– – –		
	OPKLAPBARE STEUNGREEP ASK MET AFSTANDSBEDIENING ESA		600 700 850	83208..* 83209..* 83210..*	– – –		
	RUGSTEUN RSX		550	53760..*			
	RUGSTEUN RS		554	53629..*			
	AFSTANDSBEDIENING FMI/E			8102213			
	PAPIERROLHOUDER PAS/E			8290500			
	ECONOMY PAPIERROLHOUDER PAS			82481..*			
	STEUNPOOT SFS/E		745	82410..*			
	MUURCONSOLE BKS/E		950	82984..*			
	AFSTANDSBEDIENING FMI/CL			8321400			
	PAPIERROLHOUDER PAS/CL			8320700			
	VOORBEREIDINGSSET VSX /OPKLAPBARE STEUNGREEP XSK / XSE		125 x 184	5378801			
SPIEGELS	SPIEGEL SP		600 x 600 1.000 x 600	5006981 5006975			
	KIPSPIEGEL-BESLAG KSB			501164			

*ART.NR aanvullen met kleurcode: 01 04 08 85

ACCESSOIRES CLASSIC

ACCESSOIRES CLASSIC

ARTIKELNAAM	visualisering	afmetingen in mm	Art.-Nr.	*01 / 04 / 08	*85
HOEKTABLET EA		190 x 190	82419..*		
HOEKTABLET SAK-DG		120 x 120 x 180	82441..*		
LEGSCHAAL AS		320	82072..*		
LEGSCHAALBORD AB		450 600	82664..* 82402..*		
LEGSCHAALBORD ABM		450 600	82694..* 82695..*		
LEGSCHAAL AB-D		600	82599..*		
ZEEPHOUDER SAK-D			82229..*		
BEKERHOUDER BHK-DE			82227..*		
HANDDOEKHOUDER HSM-DP		470	82709..*		
PEDAALEMMER KTE			82602..*		
HAKEN HAK		47	82775..*		
HAKEN HAK-LD		90	82777..*		
HAKEN HAK-2		47	82776..*		
WC-BORSTELGARNITUUR WBK-DN			82881..*		
PAPIERROLHOUDER PAK-LE			82225..*		
PAPIERROLHOUDER PAK-DK			82226..*		
RESERVE WC-PAPIERROLHOUDER EPK-D			82331..*		

*ART.NR aanvullen met kleurcode: 01 04 08 85

ERLAU®

ACCESSOIRES AVANT GARDE / HOOGGLANS

	ARTIKELNAAM	visualisering	afmetingen in mm	Art.-Nr.	*01/04/08	*85	
ACCESSOIRES AVANTGARDE	LEGSCHAALBORD AB-AV		610 x 110 x 40	53792..*			
	ZEEPHOUDER SA-AV		155 x 105 x 40	53793..*			
	BEKERHOUDER BE-AV		135 x 100 x 95	53794..*			
	BEKERHOUDER DUBBEL BD-AV		210 x 98 x 95	53795..*			
	HANDDOEKHOUDER DUBBEL HD-AV		595 x 130 x 130	53796..*			
	HANDDOEKHOUDER DRAAIBAAR HS-AV		440 x 60 x 92	53797..*			
	HAKEN EH-AV		60 x 33 x 50	53798..*			
	DUBBELHAKEN DH-AV		123 x 33 x 50	53799..*			
	PAPIERROLHOUDER PE-AV		145 x 80 x 90	53802..*			
	PAPIERROLHOUDER PD-AV		145 x 90 x 120	53801..*			
	BORSTELGARNITUUR WB-AV		132 x 120 x 370	53800..*			
ACCESSOIRES HOOGGLANS	LEGSCHAAL AS-VLS		240	5007037	–		
	GLASLEGSCHAAL GA			83171..*	–		
	ZEEPHOUDER SA			83168..*	–		
	DRINKGLASHOUDER GHE			83166..*	–		
	DRINKGLASHOUDER GHD			83167..*	–		
	ZEEPDISPENDER SSP			83175..*	–		
	HANDDOEKHOUDER HTH		425	83268..*	–		

*ART.NR aanvullen met kleurcode: 01 04 08 85

ACCESSOIRES HOOGGLANS · ACCESSOIRES ALGEMEEN

	ARTIKELNAAM	visualisering	afmetingen in mm	Art.-Nr.	*01 / 04 / 08	*85	
ACCESSOIRES HOOGGLANS	BADHANDDOEKHOUDER BTH		615	83170..*	–		
	HAKEN HA		72	83164..*	–		
	DUBBELHAKEN DHA		72	83165..*	–		
	WC-BORSTELGARNITUUR BG			83174..*	–		
	PAPIERROLHOUDER PA			83173..*	–		
	PAPIERROLHOUDER PAD			83172..*	–		
	RESERVE WC-PAPIERROLHOUDER EPH			83176..*	–		
	AFVALEMMER SENSOR		4 Ltr 12 Ltr	5007264 5007267	–		
ACCESSOIRES VOOR HANDGREPEN	LEGSCHAAL AO		530 x 107 x 111	5007250	–		
	LEGSCHAAL AU		530 x 110 x 250	5007251	–		
	OPBERGBOX-SET AS		100 x 100 x 100 100 x 50 x 100	5007263	–		
	HAKENLIJST HL		530 x 26 x 114	5007252	–		
	HANDDOEKHOUDER SH		900 x 500	53789..*	–		
	LEGPLANK AB-H VOOR SH		456 x 240 x 70	5007262	–		
	HANDDOEKHOUDER HH-500 HANDDOEKHOUDER HH-700		462 662	5379085 5379185	– –		
	HAKEN HN (5 St/SET)		120	5007253	–		

*ART.NR aanvullen met kleurcode: 01 04 08 85

VERLICHTING · WISSELSTUKKEN · BEVESTIGINGSSETS

	ARTIKELNAAM	visualisering	afmetingen in mm	Art.-Nr.	*01/04/08	*85	
VERLICHTING	**BADKAMER LICHTARMATUUR BL**		643	5375085			
	ORIËNTERINGSVERLICHTING OL			5374801			
	LICHTARMATUUR DWL		300	5374901			

BEVESTIGINGSSETS	**MONTAGESET 1 VOOR OPKLAPBARE STEUNGREEP XSK, XSE, ASK EN DOUCHEKLAPZIT DKX, DKP, DKS** (2x)	houtskeletbouw,wanden met gipsplaten systeem-voorzetwanden	5006839			
	MONTAGESET 2 VOOR OPKLAPBARE STEUNGREPEN XSK, XSE, ASK EN DOUCHEKLAPZIT DKX, DKP, DKS --> aanbevolen met chemische mortel (Art. Nr. 8102684)	Beton C20/25 volle steen, kalkzandsteen, Natursteen, holle steen, , holle kalkzandsteen, Poriënbeton	5007034			
	BEVESTIGINGSSET 1 VOOR OPKLAPBARE STEUNGREEP ECONOMY ESK/G --> aanbevolen met chemische mortel (Art. Nr. 8102684)	Beton C20/25, Natursteen met dichte voegen	8102654			
	BEVESTIGINGSSET 2 VOOR OPKLAPBARE STEUNGREEP ECONOMY ESK/G --> aanbevolen met chemische mortel (Art. Nr. 8102684)	Volle steen Mz12, Volle kalkzandsteen KS12, Holle baksteenl Hlz12, Holle kalkzandsteen KSL12, Hollesteen uit Beton Hbn4, Holle steen uit cellentbeton Hbl4	8102655			
	BEVESTIGINGSSET 3 VOOR OPKLAPBARE STEUNGREEP ECONOMY ESK/G	houtskeletbouw, wanden met gipsplaten, systeem-voorzetwanden	8102656			
	BEVESTIGINGSSET 4 VOOR OPKLAPBARE STEUNGREEP ECONOMY ESK/G --> aanbevolen met chemische mortel (Art. Nr. 8102684)	Poriënbetonblok- PB6, PP6, Poriëenbetonwand-platen P4,4	8102657			
	CHEMISCHE VERANKERINGSMORTEL /KOKER --> voor Montageset 2 en Bevestigingsset 1, 2 en 4		8102684			

*ART.NR aanvullen met kleurcode: 01 04 08 85

ERLAU®

Reinigingsadvies voor projectinrichting **INTERIOR**

Mits een regelmatige en vakkundige reiniging blijven onze Erlau-producten, zowel functioneel als optisch zeer lange tijd in optimale conditie.

- Gebruik alleen reinigingsmiddelen die voor het reinigen van badkamermeubilair voorzien zijn.
- Te vermijden: reinigingsmiddelen met agressieve zuren: zoals zoutzuur, salpeterzuur, fosforzuur, azijnzuur en mierenzuur.
- Te vermijden: reinigingsmiddelen met agressieve logen o.a., industriële reiniger, grill- en ovenreiniger, tapijtreiniger en oplosmiddelen zoals o.a.. Aceton.
- Te vermijden: alle schuurmiddelen.
- Sproei het reinigingsmiddel niet direct op het product .
- Na reiniging steeds spoelen en overtollig reinigingsproduct verwijderen.
- Bij reiniging steeds de resterende zeepresten verwijderen.
- Reinigen met een zachte doek, zeemvel of microfaserdoek.
- Raadpleeg steeds de gebruiksaanwijzing van het reinigingsproduct.
- Mogelijk kunnen eventuele beschadigingen merkbaar verslechteren door de inwerking van reinigingsproducten.

Verkeerd gebruik of onjuist onderhoud kan leiden tot eventuele onherstelbare schade. Hiervoor is geen waarborg voorzien.

ERLAU®

ERLAU®

BARRIÈREVRIJE CONCEPTEN

DUITSLAND
DIN 18040
BARRIÈREVRIJ BOUWEN

DIN 18040

Demografische evolutie en nieuwe normen, aangepast aan de hedendaagse eisen.

Er is geen limiet aan de menselijke leeftijd. Maar we hebben geen doel op onze oude dag. Terwijl langer leven een cadeau is. Dus moeten we innovatieve technieken omarmen die tijdens de fysieke veroudering leiden tot meer comfort en veiligheid. Want hormonen en vitaminen kunnen veroudering niet tegenhouden.

Barrièrevrij ontwerpen en bouwen.

WC-BEREIK

WASTAFEL-BEREIK

DOUCHE-BEREIK

DIN 18040 geldt zowel voor nieuwbouw als renovatie.

DIN 18040 - 1

Barrièrevrij bouwen - Basis-ontwerp

Deel 1: Openbare ruimte

De nieuwe norm DIN 18040-1 (10/2010) vervangt DIN 18024-2

Het doel van deze norm is om de toegankelijkheid van openbare ruimte te ontwerpen , zodat ze toegankelijk zijn voor mensen met een beperking, ouderen en mensen met jonge kinderen en dit zonder bijkomende fysieke hulp.
De DIN 18040-1 beperkt zich tot de toegang tot openbare ruimte.

Deze eisen gelden in het bijzonder voor instellingen van cultuur en onderwijs, sport en recreatieve voorzieningen, gezondheidszorg, kantoor, administratieve en gerechtelijke ruimtes, shoppingcentra en restaurants, parkeerplaatsen, garages en openbare toiletten.

DIN 18040 - 2

Barrièrevrij bouwen -Basis-ontwerp

Deel 2: Woning

De nieuwe norm DIN 18040-2 (09/2011) vervangt DIN 18025-1 en DIN 18025-2

Dit deel van de norm heeft betrekking op het barrièrevrije ontwerp van woningen, met een onderscheid tussen de graad van toegangkelijkheid voor rolstoelgebruikers.

De toegankelijkheid voor rolstoelgebruikers wordt uitgebreid naar mensen met zintuiglijke en cognitieve beperkingen.

Ook nieuw is de eis voor on-site upgrade mogelijkheden in de sanitaire ruimte. De muren moeten worden voorbereid op een namontage van handgrepen.

DIN 18040 - 1 // OPENBARE RUIMTE // WC-BEREIK	
Bewegingsruimte voor het toilet	150 x 150 cm
Bewegingsruimte naast het WC tot de wand	90 cm / links en rechts
WC-Zithoogte	46 – 48 cm incl. zit
WC-Diepte	Min. 70 cm
Rugsteun	55 cm achter de voorrand van het toilet // WC-deksel niet geschikt
Opklapbare steungreep	links en rechts, opklapbaar met geringe kracht; zelf positioneerbaar (Rem-functie) // Bovenkant steungreep 28 cm boven WC-Zithoogte // Opklapbare steungreep moet min. 15 cm buiten de voorkant van het WC steken // Afstand tussen de draagarmen 65-70 cm // Belasting: puntlast van 1 kN aan het voorzijde van de handgreep
WC-Papierrolhouder	Binnen handbereik zonder verandering van zitpositie
WC-Spoeling	Binnen handbereik zonder verandering van zitpositie
Afvalbak	optioneel (Pedaalemmer)
Noodoproep	Binnen handbereik WC; ook wanneer de persoon op de grond ligt.

DIN 18040 - 2 // WONING ROLSTOELGEBRUIKER // WC-BEREIK	
Bewegingsruimte voor het toilet	150 x 150 cm
Bewegingsruimte naast het WC tot de wand	90 cm / links of rechts andere zijde 30cm
WC-Zithoogte	46 – 48 cm incl. zit
WC-Diepte	Min. 70 cm
Rugsteun	55 cm achter de voorrand van het toilet // WC-deksel niet geschikt
Opklapbare steungreep	links en rechts, opklapbaar met geringe kracht; zelf positioneerbaar (Rem-functie) // Bovenkant steungreep 28 cm boven WC-Zithoogte // Opklapbare steungreep moet min. 15 cm buiten de voorkant van het WC steken // Afstand tussen de draagarmen 65-70 cm // Belasting: puntlast van 1 kN aan het voorzijde van de handgreep
WC-Papierrolhouder	Binnen handbereik zonder verandering van zitpositie
WC-Spoeling	Binnen handbereik zonder verandering van zitpositie

DIN 18040 - 2 // WONING BARRIÈREVRIJ // WC-BEREIK	
Bewegingsruimte voor het toilet	120 x 120 cm
Bewegingsruimte naast het WC tot de wand	min. 20 cm
WC-Zithoogte	individueel
WC-Diepte	individueel
Opklapbare steungreep	individueel
WC-Spoeling	individueel

ERLAU®

BASIS-ONTWERP WC-BEREIK

DUITSLAND
DIN 18040
VOORBEELDEN

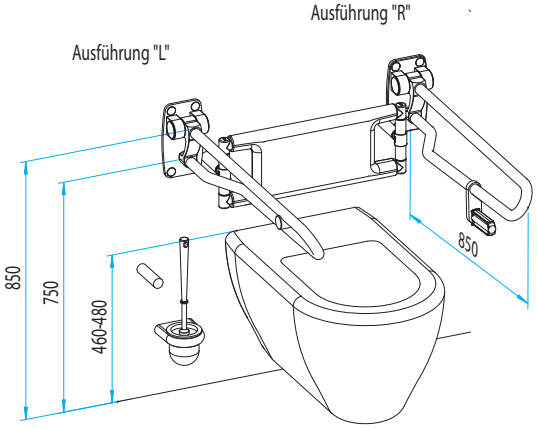

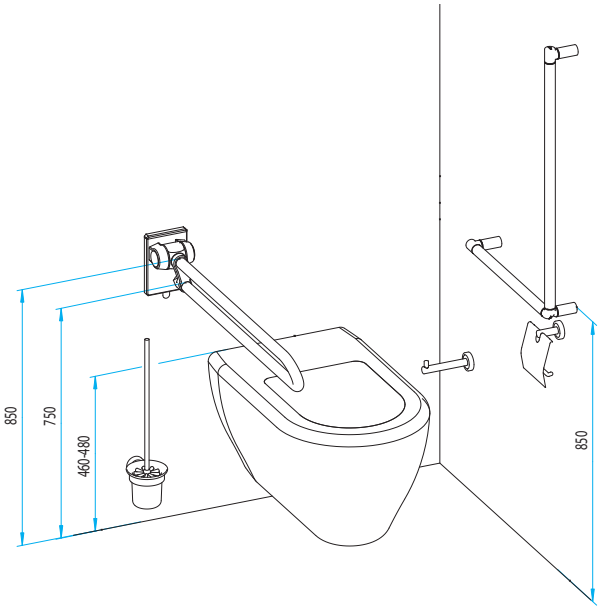

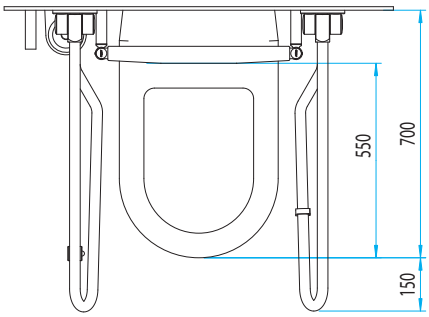

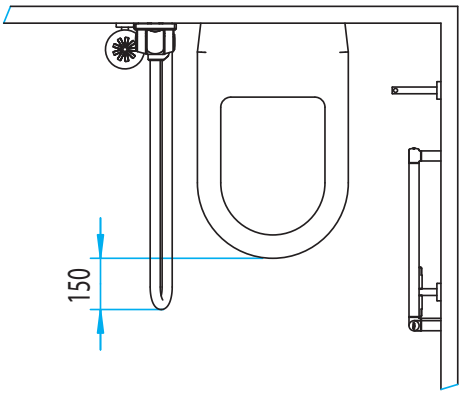

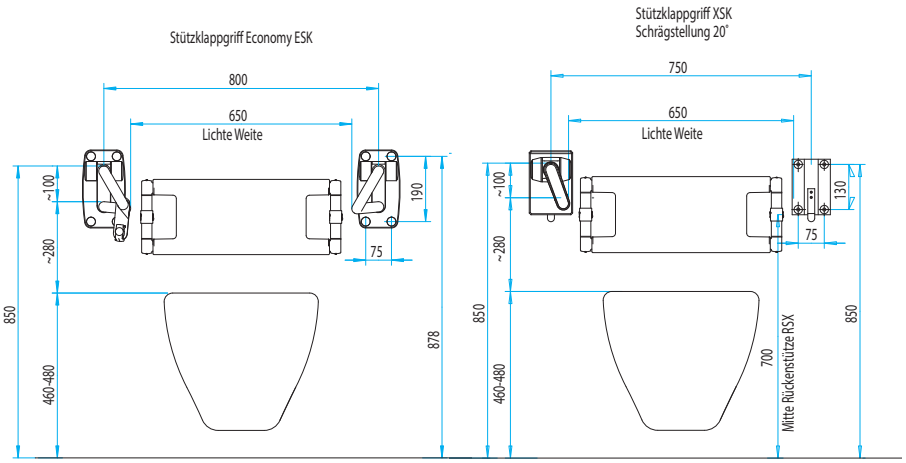

Controleer de maatvoering van het door u hebt gekozen systeem .

DIN 18040 - 1 // OPENBARE RUIMTE // WASTAFEL-BEREIK	
Bewegingsruimte voor de wastafel	150 x 150 cm
Montagehoogte bovenkant wastafel	max. 80 cm
Spiegel	min. 100 cm hoog // voor de wastafel // gebruik voor zowel zitten als staan
Vrije ruimte voor rolstoel	vrije ruimte min. 55 cm // Knieruimte 67 cm, 30 cm achter voorkant wastafel // Toegangkelijkheidsbreedte van 90 cm
Vrije ruimte onder de wastafel voor rolstoel	vrije ruimte min. 45 cm
Bedieningselementen	Binnen handbereik
Kledinghaken	op 2 hoogtes ; voor zittende en rechtstaande personen

DIN 18040 - 2 // WONING ROLSTOELGEBRUIKER // WASTAFEL-BEREIK	
Bewegingsruimte voor de wastafel	150 x 150 cm
Montagehoogte bovenkant wastafel	max. 80 cm
Spiegel	min. 100 cm hoog // voor de wastafel // gebruik voor zowel zitten als staan
Vrije ruimte voor rolstoel	vrije ruimte min. 55 cm // Knieruimte 67 cm, 30 cm achter voorkant wastafel // Toegangkelijkheidsbreedte van 90 cm
Advies van Erlau: (Tablet + handgreep = consolegreep - KG-R-700)	Consolegreep – Tablet met stevige grijpstang ▪ Comfortabele greep bij rechtstaan en het gaan zitten ▪ Voor het zich veilig rechtop trekken vanuit zithouding

DIN 18040 - 2 // WONING BARRIÈREVRIJ // WASTAFEL-BEREIK	
Bewegingsruimte voor de wastafel	120 x 120 cm
Montagehoogte bovenkant wastafel	individueel
Spiegel	100 cm hoog
Vrije ruimte voor rolstoel	Aanbevolen
Advies van Erlau: (Tablet + handgreep = consolegreep - KG-R-700)	Consolegreep – Tablet met stevige grijpstang ▪ Comfortabele greep bij rechtstaan en het gaan zitten ▪ Voor het zich veilig rechtop trekken vanuit zithouding

ERLAU®

BASIS-ONTWERP WASTAFEL-BEREIK

DUITSLAND
DIN 18040
VOORBEELDEN

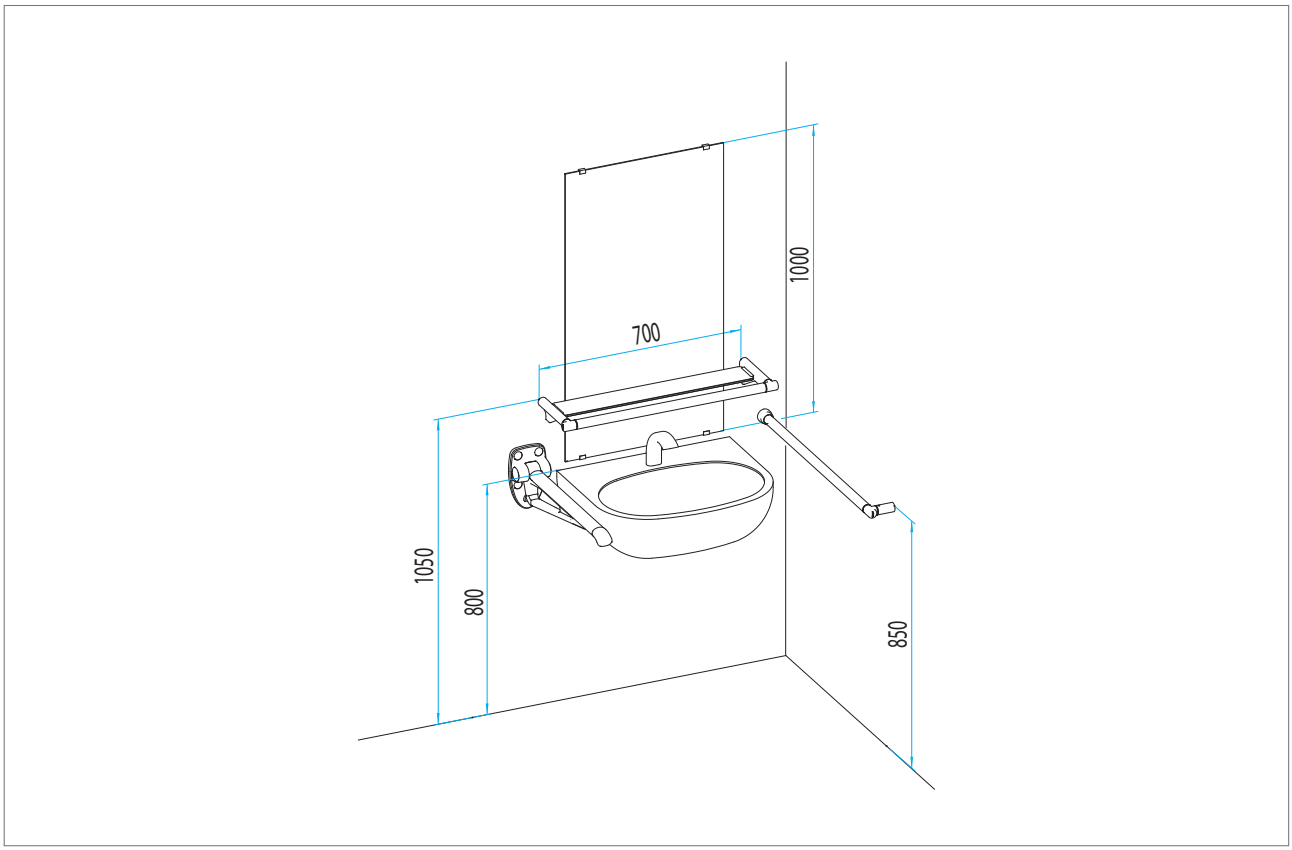

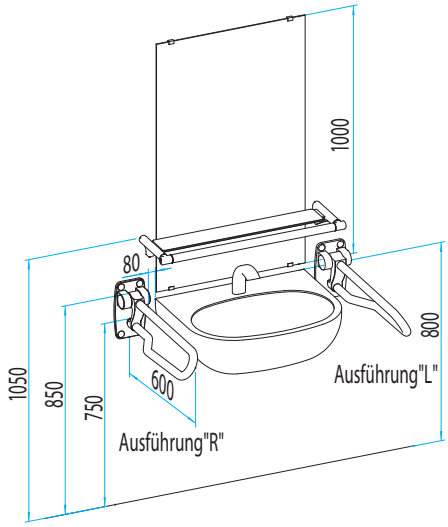

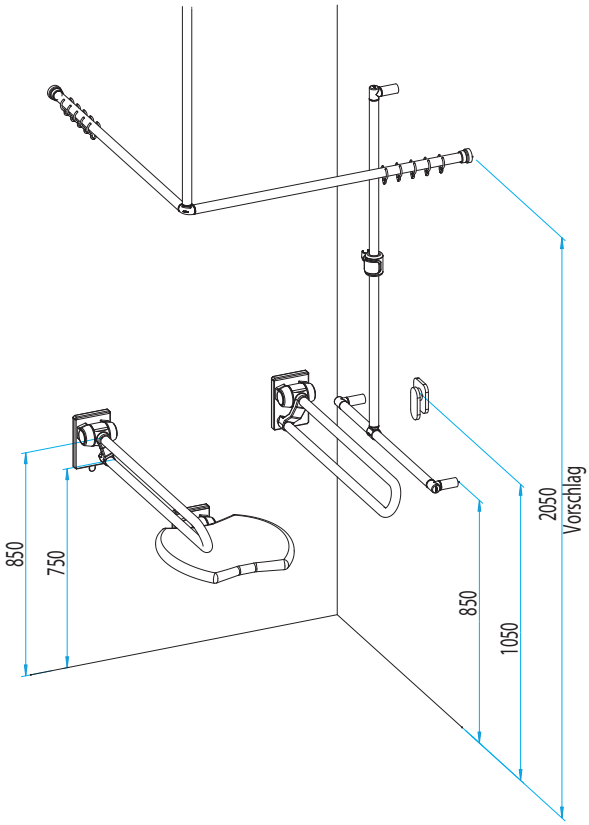

DIN 18040 - 1 // OPENBARE RUIMTE // DOUCHE-BEREIK	
Bewegingsruimte voor de douche	150 x 150 cm
Douchezit	Doucheklapzit aanbevolen ▪ Zithoogte 46 – 48 cm ▪ Zitdiepte min. 45 cm (alternatief: mobiele en stabiele douchezit)
Opklapbare steungreep	Aan weerszijden van een doucheklapzit een opklapbare steungreep monteren. ▪ bovenkant steungreep 28 cm boven zithoogte. ▪ Voorkant 15 cm onder zithoogte. ▪ Afstand tussen de draagarmen 65-70 cm
Handgreep	Horizontale en vertikaal geplaatste handgrepen op een hoogte van 85 cm boven de afgewerkte vloer gemonteerd.

DIN 18040 - 2 // WONING ROLSTOELGEBRUIKER // DOUCHE-BEREIK	
Bewegingsruimte voor de douche	150 x 150 cm
Douchezit	Mogelijkheid voor na-montage ▪ Zithoogte 46 – 48 cm
Opklapbare steungreep	Mogelijkheid voor na-montage (Aan weerszijden)

DIN 18040 - 2 // WONING BARRIEREFREI // DOUCHE-BEREIK	
Bewegingsruimte voor de douche	120 x 120 cm
Douchezit	individueel

ERLAU®

BASIS-ONTWERP DOUCHE-BEREIK

DUITSLAND
DIN 18040
VOORBEELDEN

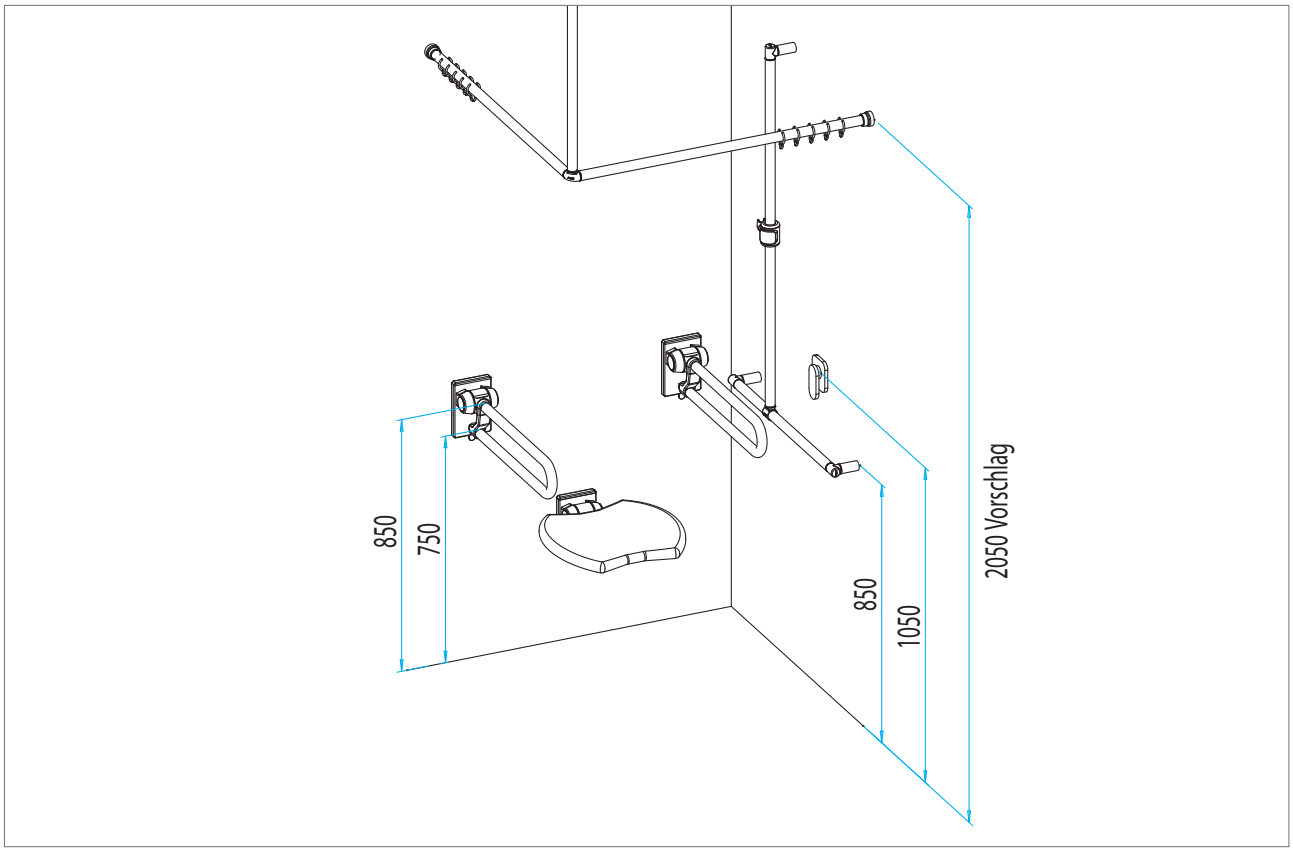

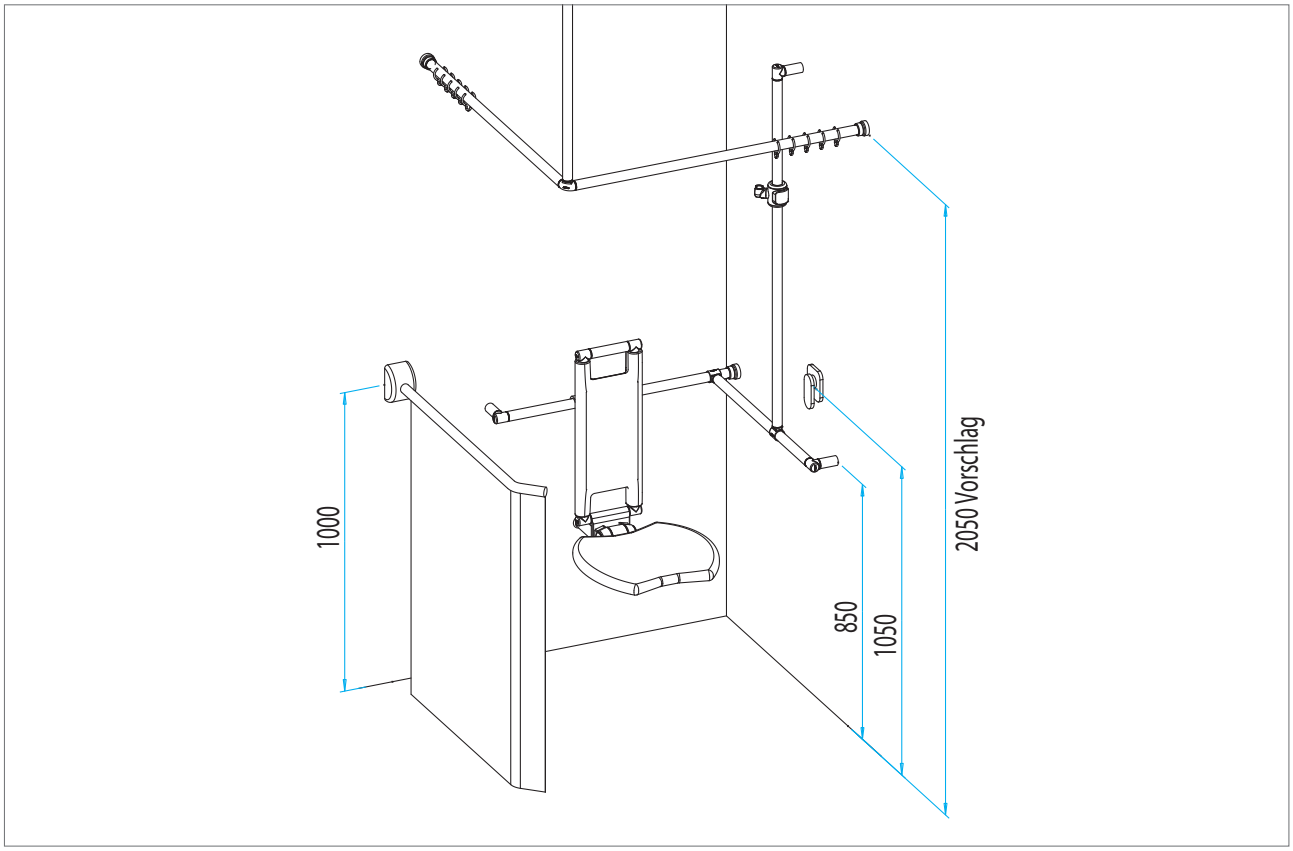

ANORM B 1600 // WC-BEREIK

Bewegingsruimte voor WC	
Afstand van WC tot de wand	Wand tot midden WC 45 – 50 cm
WC-Zithoogte	46 – 48 cm incl. zit
WC-Diepte	min. 65 cm
Rugsteun	60 – 75 cm, Vanaf een zitdiepte > 55 cm is een rugsteun aanbevolen
Montagehoogte // handgreep en opklapbare steungreep	Enkele rij- bovenkant min. 75 cm, dubbele rij - max. bovenkant 85 cm, handgreep 15 – // Opklapbare steungreep moet min. 15-25 cm buiten de voorkant van het WC steken // Afstand tussen de draagarmen 65-75 cm //
WC-Papierrolhouder	Links of rechts binnen handbereik.

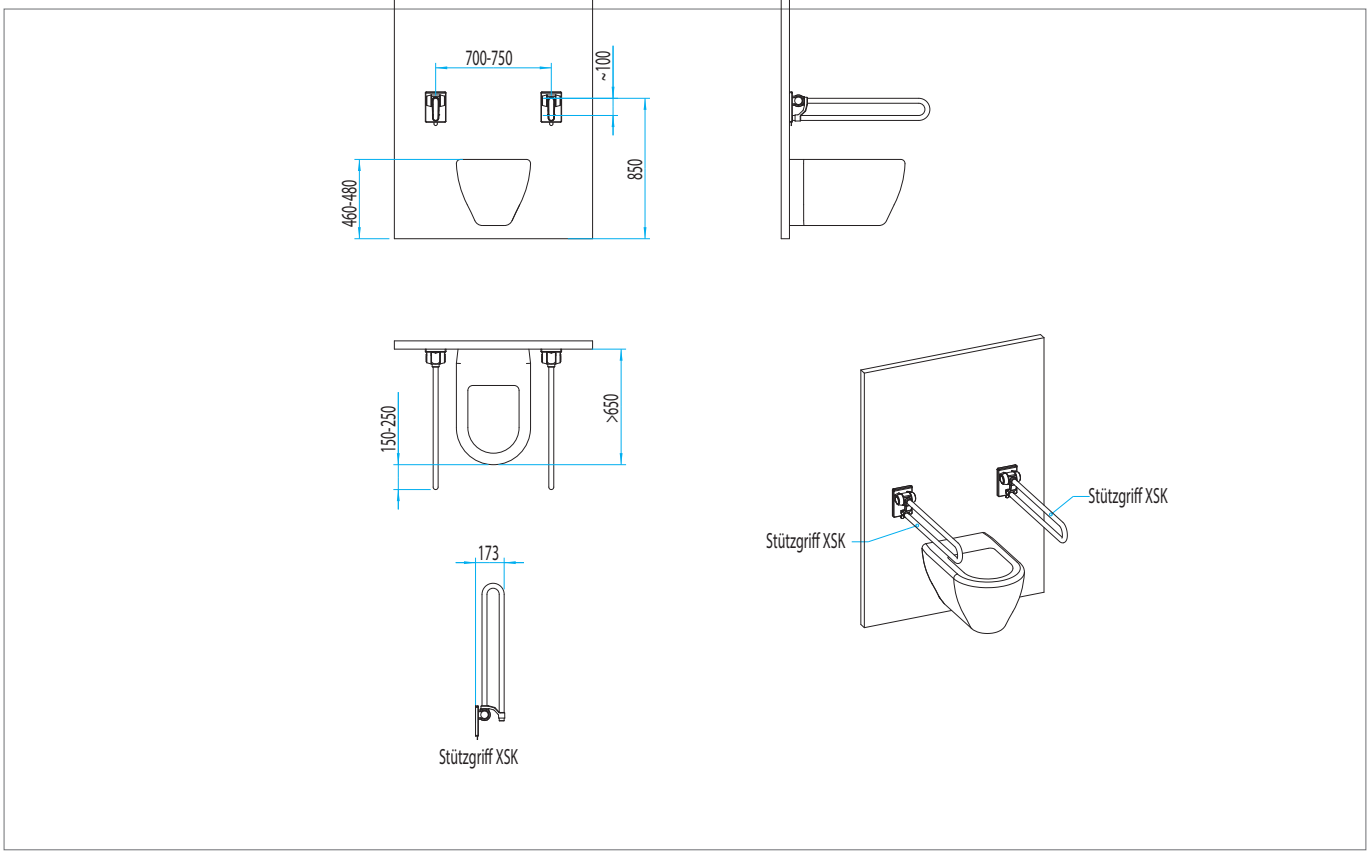

ERLAU®

BASIS-ONTWERP WC-BEREIK

OOSTENRIJK
ANORM B 1600
VOORBEELDEN

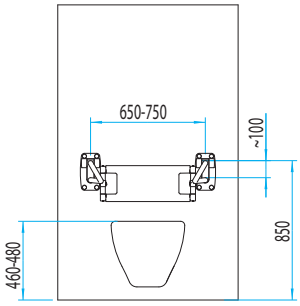

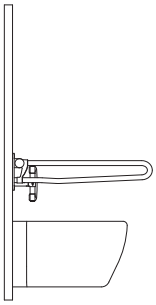

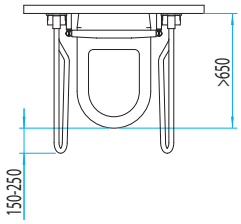

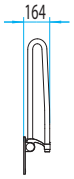

Stützgriff ESK/G

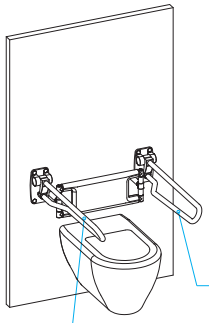

Stützgriff ESK/G-R

Stützgriff ESK/G-L

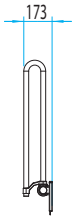

Stützgriff XSK

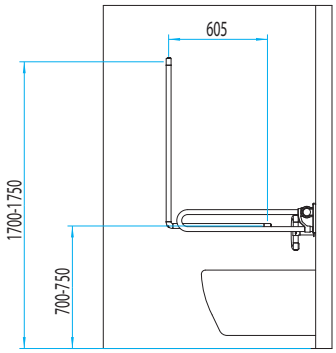

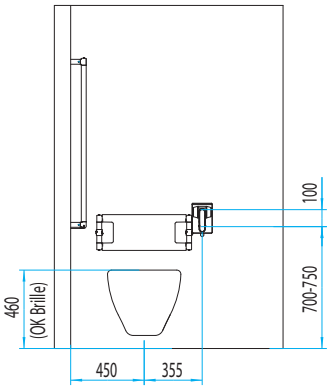

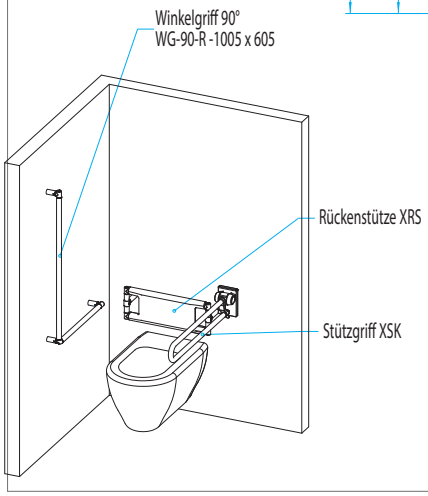

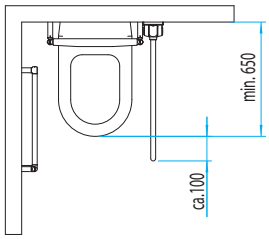

ERLAU®

ANORM B 1600 // WASTAFEL-BEREIK	
Montagehoogte bovenkant wastafel	80 – 85 cm, min. 45 cm. Bij wastafel min. 35 cm bij min. breedte 165 cm
Spiegel	Onderkant spiegel max. 95 cm, bovenkant spiegel min. 180 cm
Vrije ruimte voor rolstoel	Breedte min. 100 cm, tot 20 cm achter wastafelrand Hoogte min. 70 cm, Inbouw of vlakke sifon
Bedieningselementen	Montagehoogte 80 – 110 cm, afstand van min. 20 – 35 cm van de voorkant van de wastafel bedienbaar
Kledinghaken	Min. 2 kledinghaken op een hoogte max. 120 cm
Advies van Erlau: (Tablet + handgreep = consolegreep - KG-R-700)	Accessoires op een hoogte 80 – 110 cm

ERLAU®

BASIS-ONTWERP WASTAFEL-BEREIK

OOSTENRIJK
ANORM B 1600
VOORBEELDEN

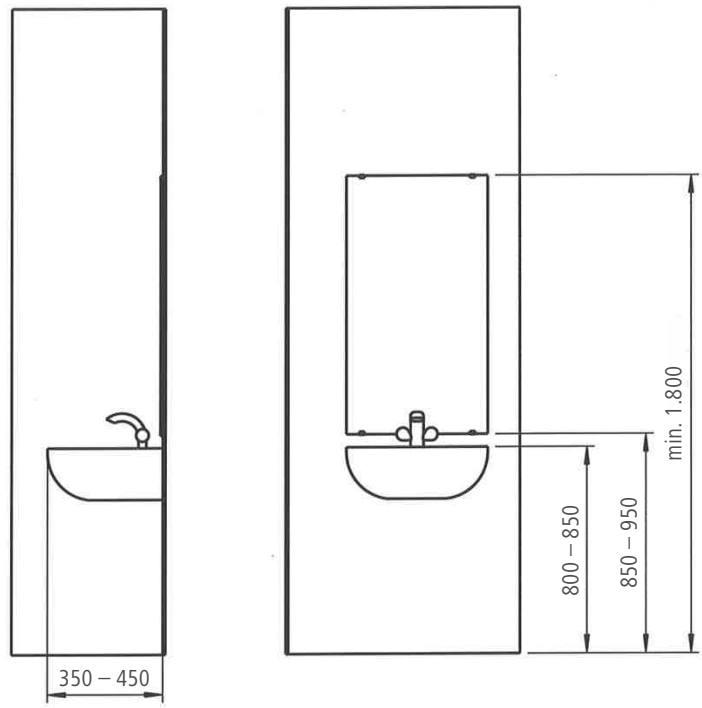

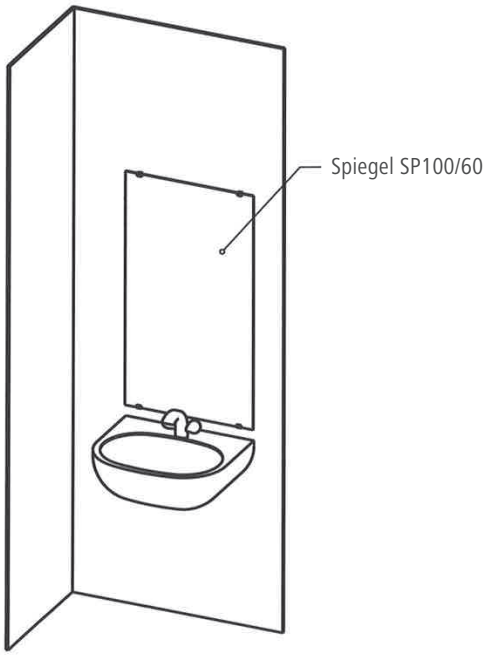

ANORM B 1600 // DOUCHE-BEREIK

Bewegingsruimte voor de douche	Min. 150 x 150 cm of 130 x 180 cm, van 2 zijden bereikbaar
Douchezit	Zit min. 40 x 40 cm, Zithoogte 46 – 48 cm, asafstand uit de hoek 45 - 50 cm
Opklapbare steungreep	Aan weerszijden van een doucheklapzit kan men evt. een opklapbare steungreep monteren.
Handgreep	Horizontale handgrepen bovenkant min. 75 – 85 cm, verticale grijpstang van 75 cm tot eenr hoogte van min. 150 cm met afstand min. 70 – 85 cm uit de hoek geplaatst - ook als douchesproeikopstang.
Accessoires	Legschaal
Douchegordijn/Spatwater-gordijn	Doucheruimte moet flexibel (gordijn) of wegklapbaar afgeschermd worden zonder beperking in bewegingsvrijheid.

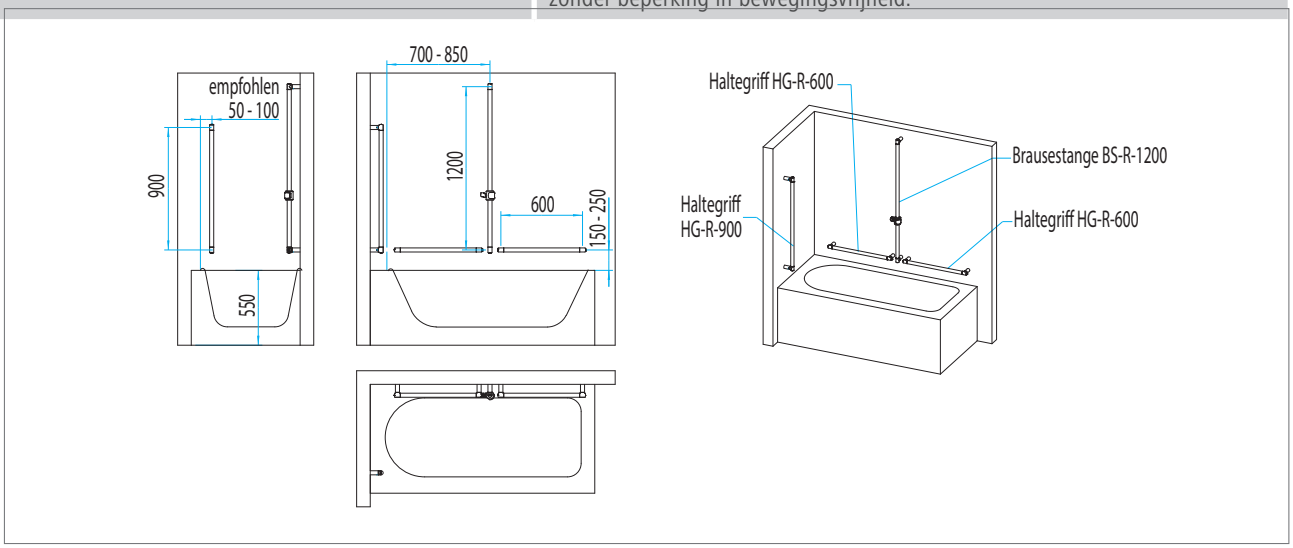

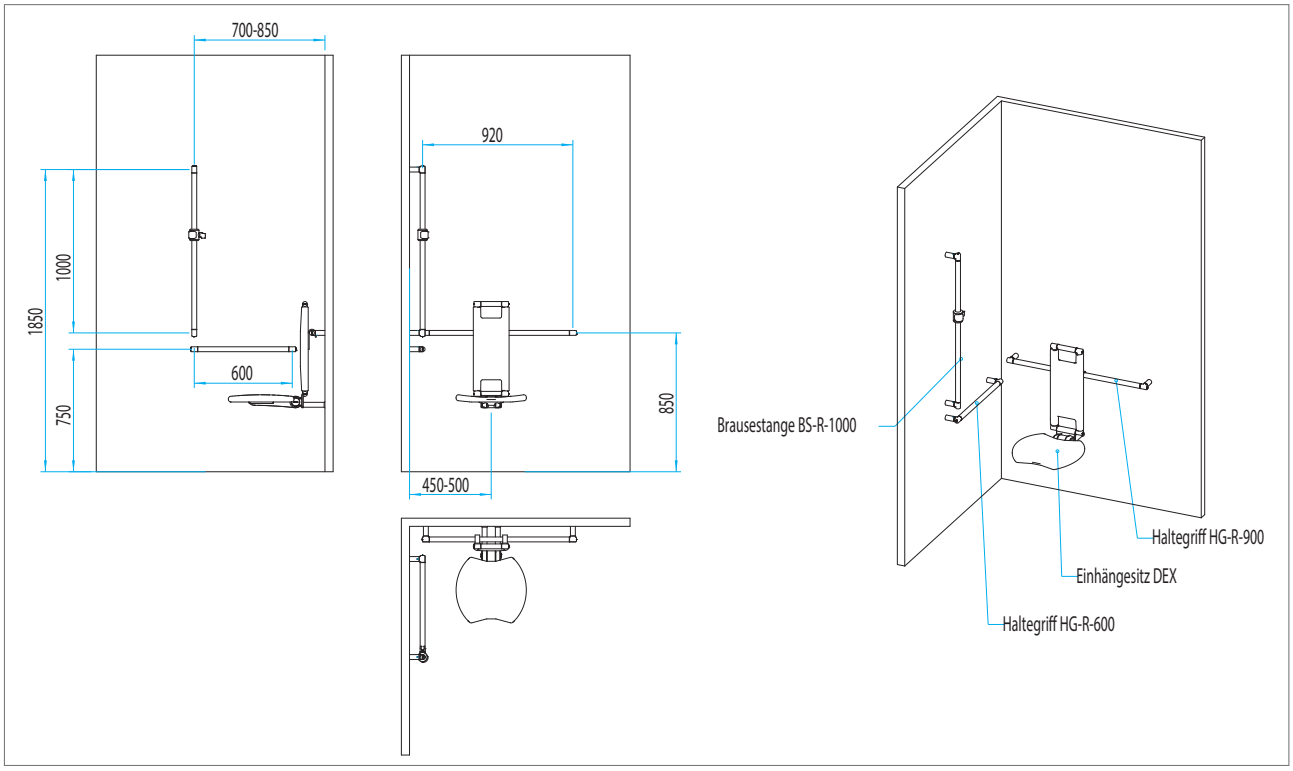

ERLAU®

BASIS-ONTWERP DOUCHE-BEREIK

OOSTENRIJK
ANORM B 1600
VOORBEELDEN

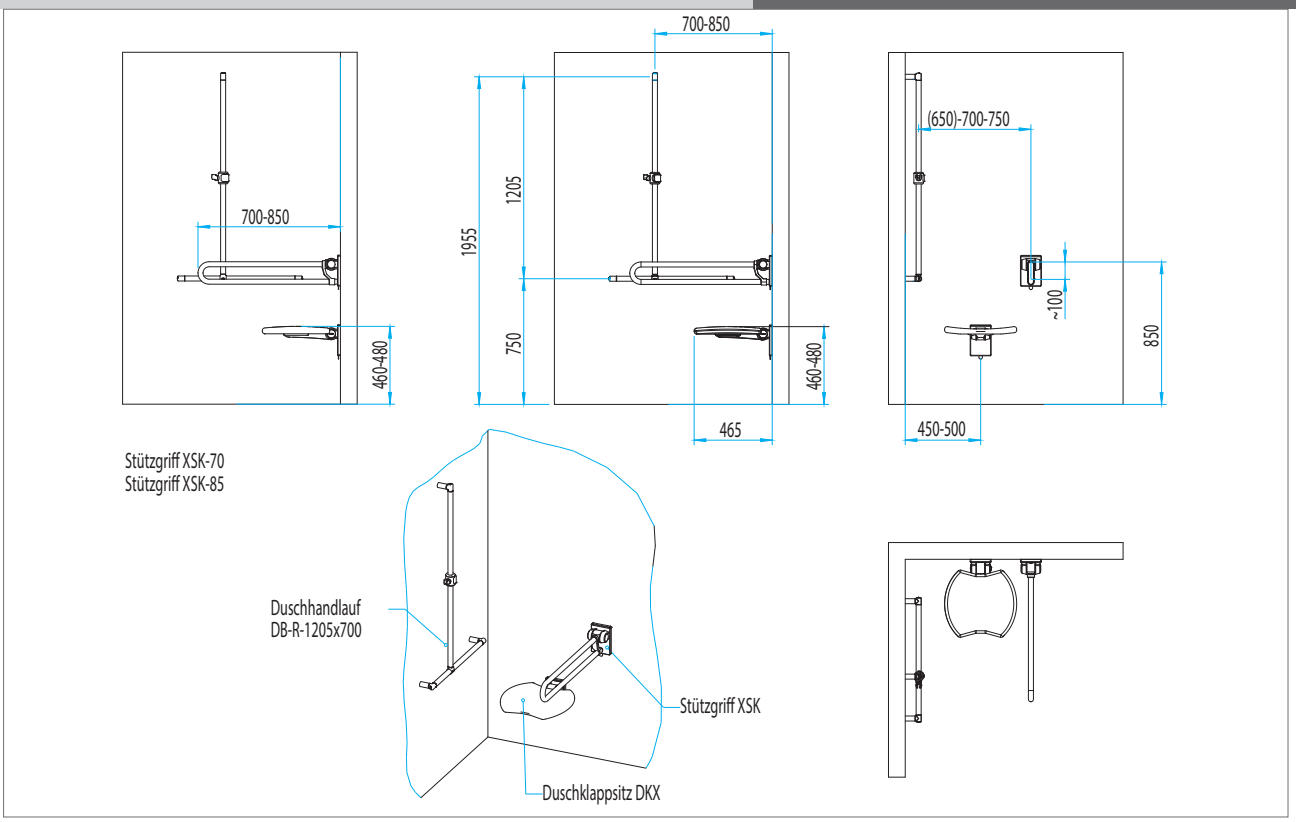

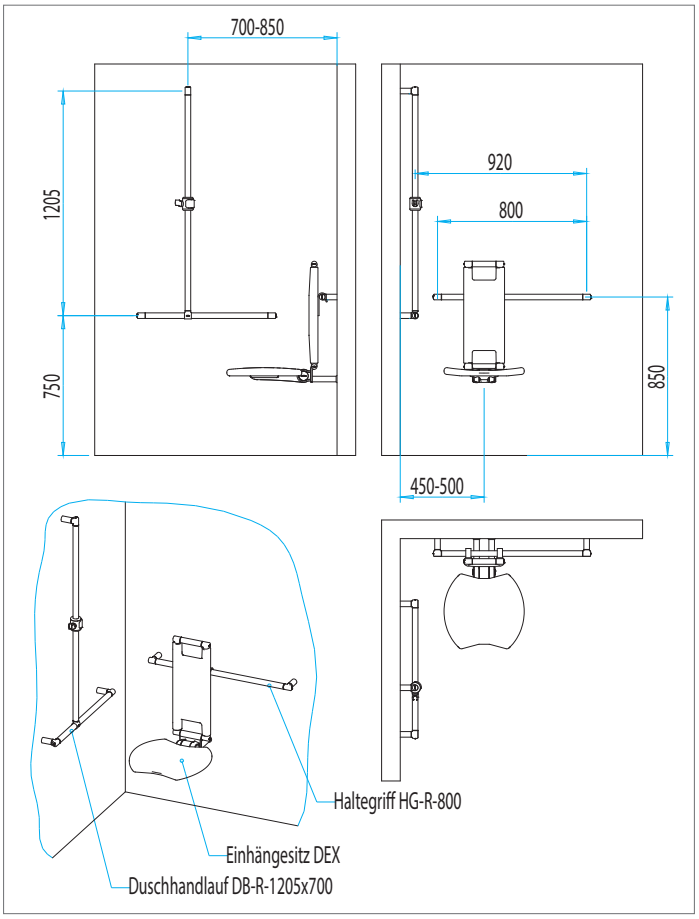

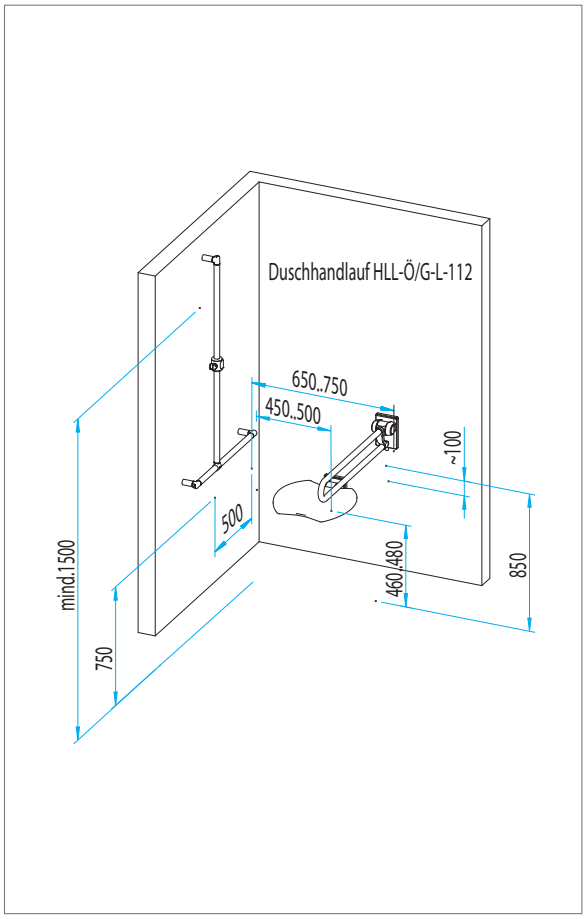

SIA 500 // OPENBARE RUIMTE // WC-BEREIK

SIA 500 // Openbare Ruimte

Afstand van WC tot de wand	Wand tot midden WC 45 cm
WC-Zithoogte	46 – 48 cm incl. Zit
WC-Diepte	min. 65 cm
Rugsteun	Bij WC met UP-Spoeling 15 – 20 cm van wand of opbouw WC-reservoir
Montagehoogte handgreep en opklapbare steungreep	70 – 75 cm. Hoekgreep 20 – 25 cm uitsteken t.o.v. voorkant WC , Lengte min. 50 cm, bovenkant verticaal min. 170 cm; Opklapbare steungreep min. 10 cm uitsteken t.o.v. WC; Opklapbare steungreep aan de buitenzijde, Midden WC tot midden opklapbare steungreep 35 cm.
WC-papierrolhouder	Onder horizontale handgreep aangebracht
Bediening opklapbare steungreep	Met één hand bedienbaar
Spiegel	Vast gemonteerd ; kip-varianten niet toegelaten

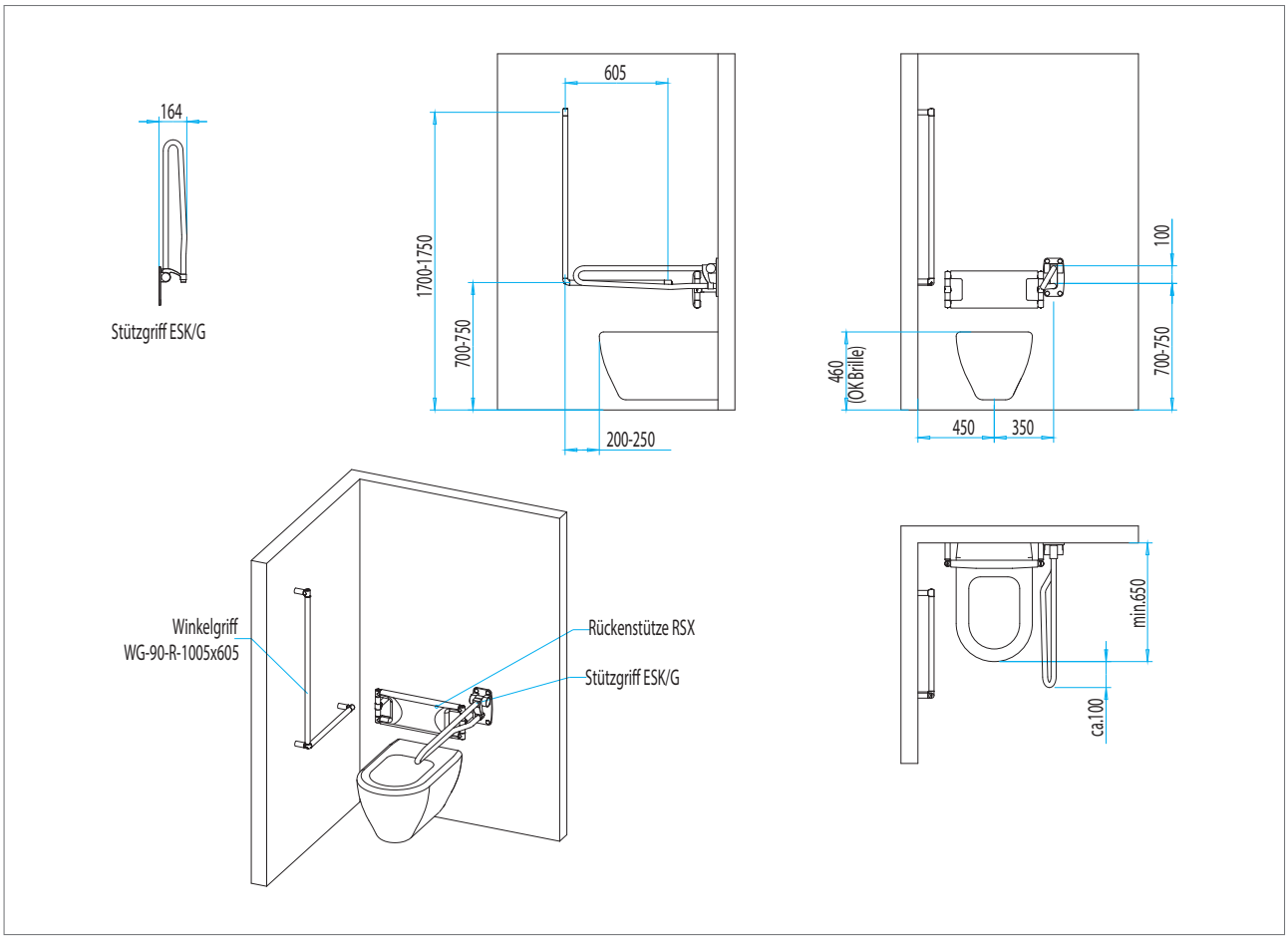

ERLAU®

BASIS-ONTWERP WC-BEREIK

ZWITZERLAND
SIA 500
VOORBEELDEN

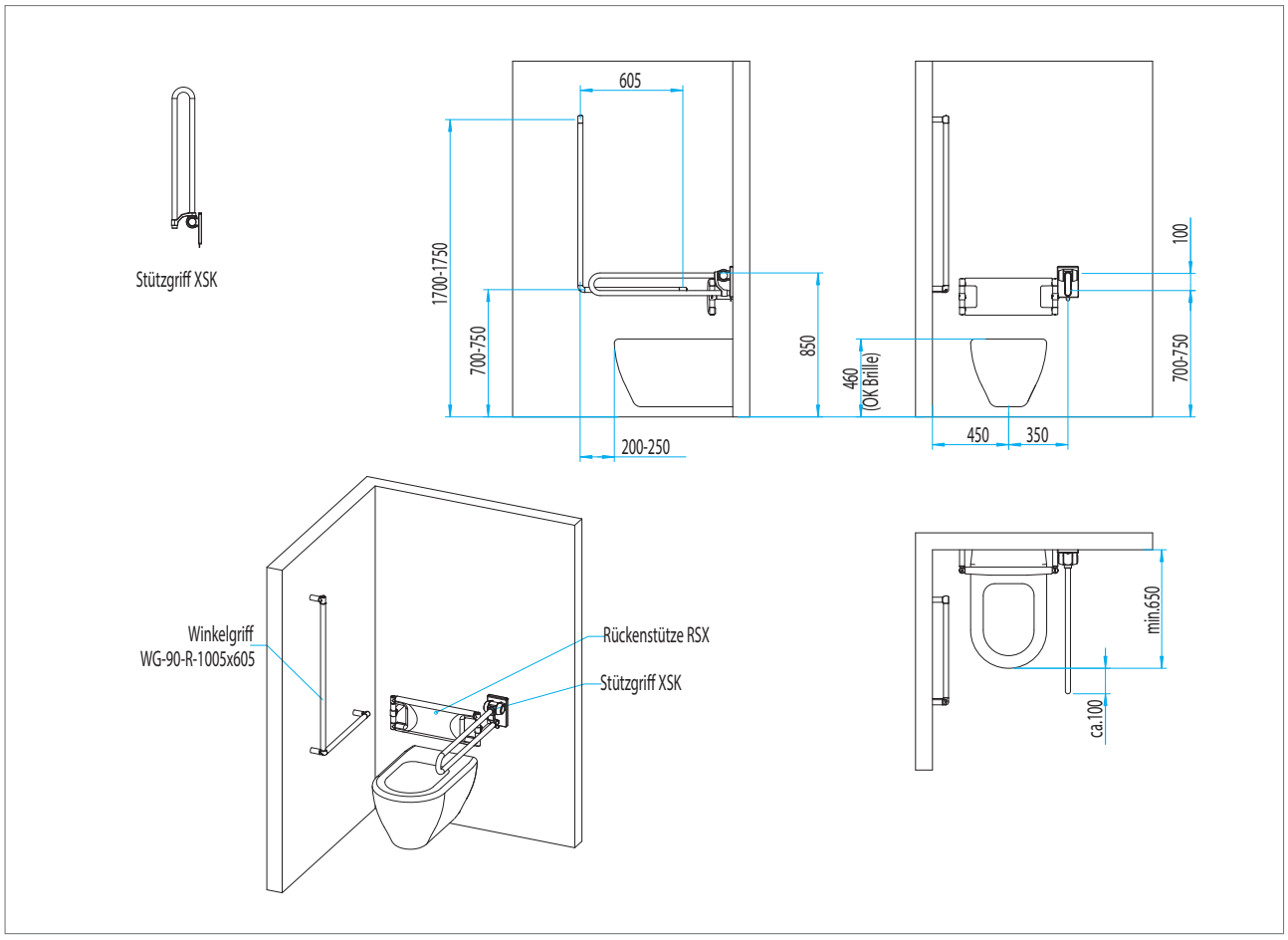

ERLAU®

ZWITZERLAND
SIA 500
VOORBEELDEN

BASIS-ONTWERP WASTAFEL-BEREIK

SIA 500 // ROLSTOELGEBRUIKER // WASTAFEL-BEREIK	
Montagehoogte bovenkant wastafel	85 cm, 35 – 40 cm (Openbare-WC)
Spiegel	Vast gemonteerd ; kip-varianten niet toegelaten. Onderkant max. 100 cm vanaf vloer, bovenkant min. 180 cm.
Vrije ruimte voor rolstoel onder wastafel	70 cm in kniebereik
WC-Diepte	min. 65 cm
Rugsteun	Bij WC met UP-Spoeling 15 – 20 cm van wand of opbouw WC-reservoir
Bedieningselementen	Bedienhoogte max. 110 cm
Kledinghaken	Montagehoogte 110 cm
Advies van Erlau: (Tablet + handgreep = consolegreep - KG-R-700)	Consolegreep – Tablet met stevige grijpstang ▪ Comfortabele greep bij rechtstaan en het gaan zitten ▪ Voor het zich veilig rechtop trekken vanuit zithouding

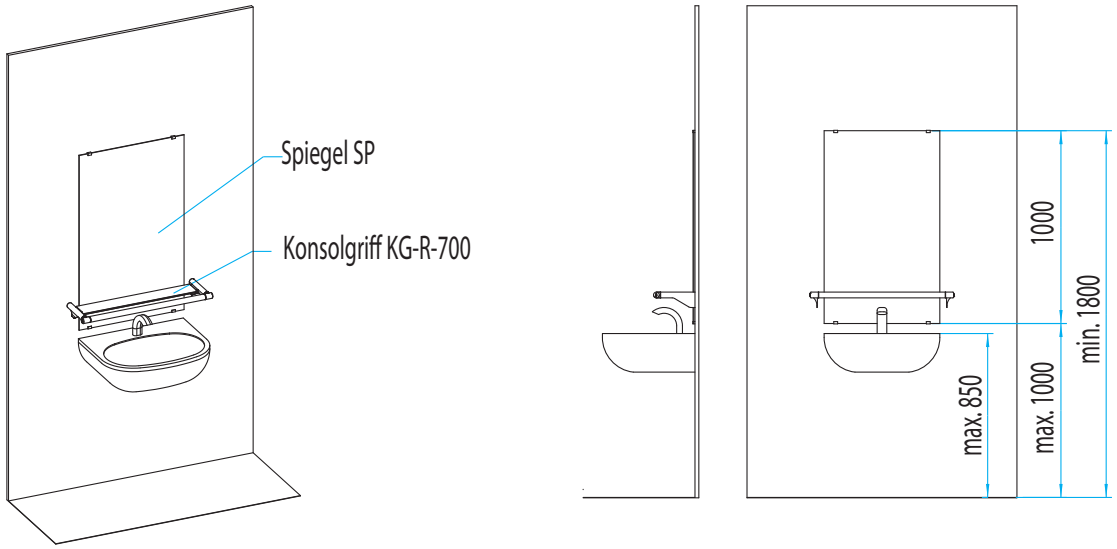

ERLAU

BASIS-ONTWERP DOUCHE-BEREIK

ZWITZERLAND
SIA 500
VOORBEELDEN

SIA 500 // ROLSTOELGEBRUIKER // DUSCHE	
Bewegingsruimte voor de douche	90 x 110 cm, of bij gemeenschappelijke douche-installaties 90 x 140 cm gescheiden door douchegordijn. Afvoerbereik mogelijk 30 cm > douchebereik.
douchezit	Doucheklapzit min. 45 cm Zithoogte 46 cm
Opklapbare steungreep	Met één hand bedienbaar -montagehoogte 70 – 75 cm.
Handgreep	Horizontale handgrepen, montagehoogte 70 – 75 cm; verticale handgrepen met verstelbare sproeikophouder, bovenkant ca. 190 cm vanaf de vloer.
Accessoires	Kledinghaken op een hoogte van110 cm. Legschalen naast de douche - binnen handbereik
Douchegordijn/Spatwater-gordijn	ja

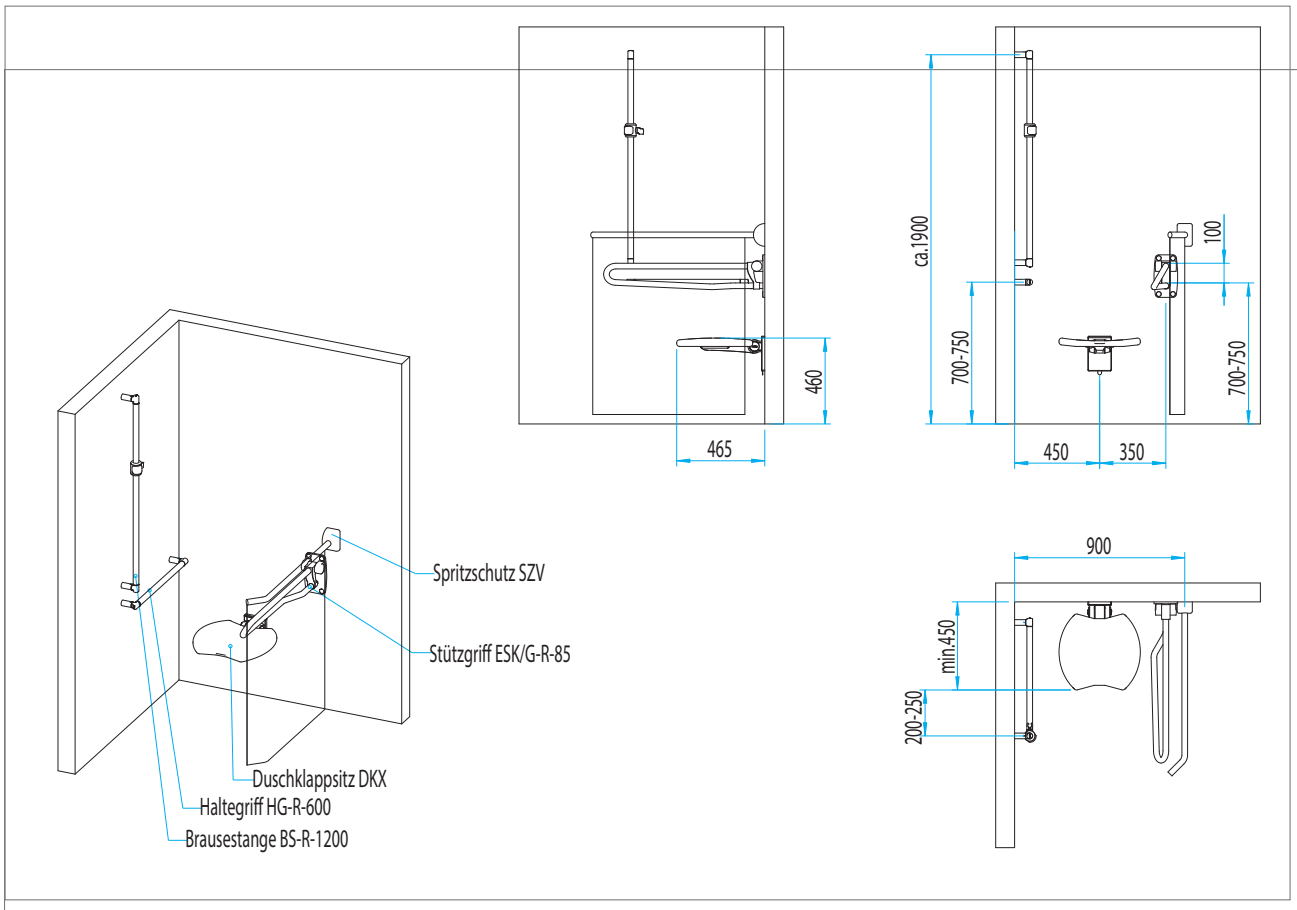

DECORLUX

ERLAU®

Antwerpsesteenweg 96 - B 9140 Temse - Belgium

T. +32 3 777 69 88 - F. +32 3 778 13 17 - info@decorlux.be

KONTAKT